平成２４年度全日本社会人バドミントン選手権大会埼玉県選考会

平成２４年４月２２日　アスカル幸手

男子ダブルス

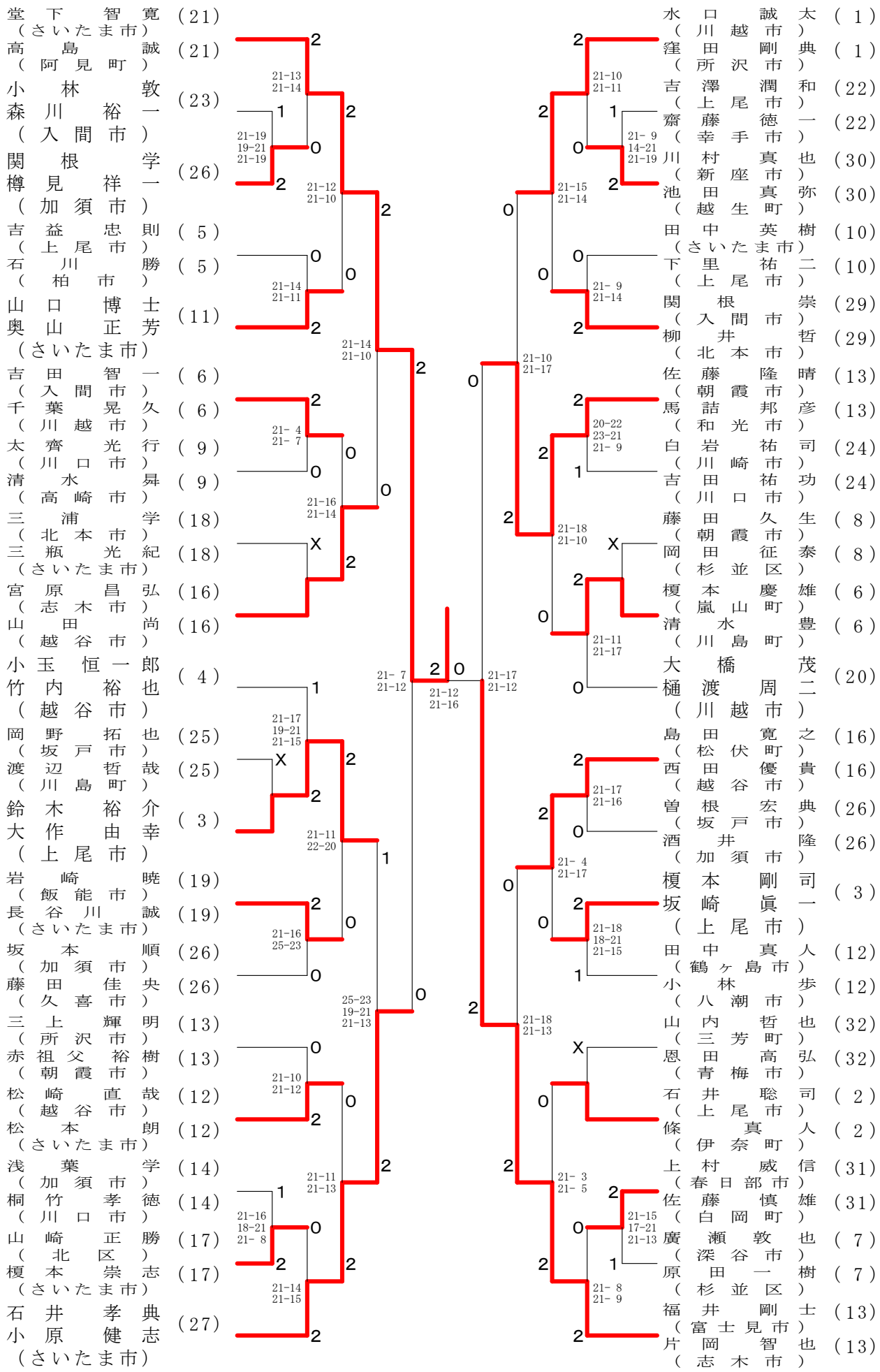

平成２４年度全日本社会人バドミントン選手権大会埼玉県選考会
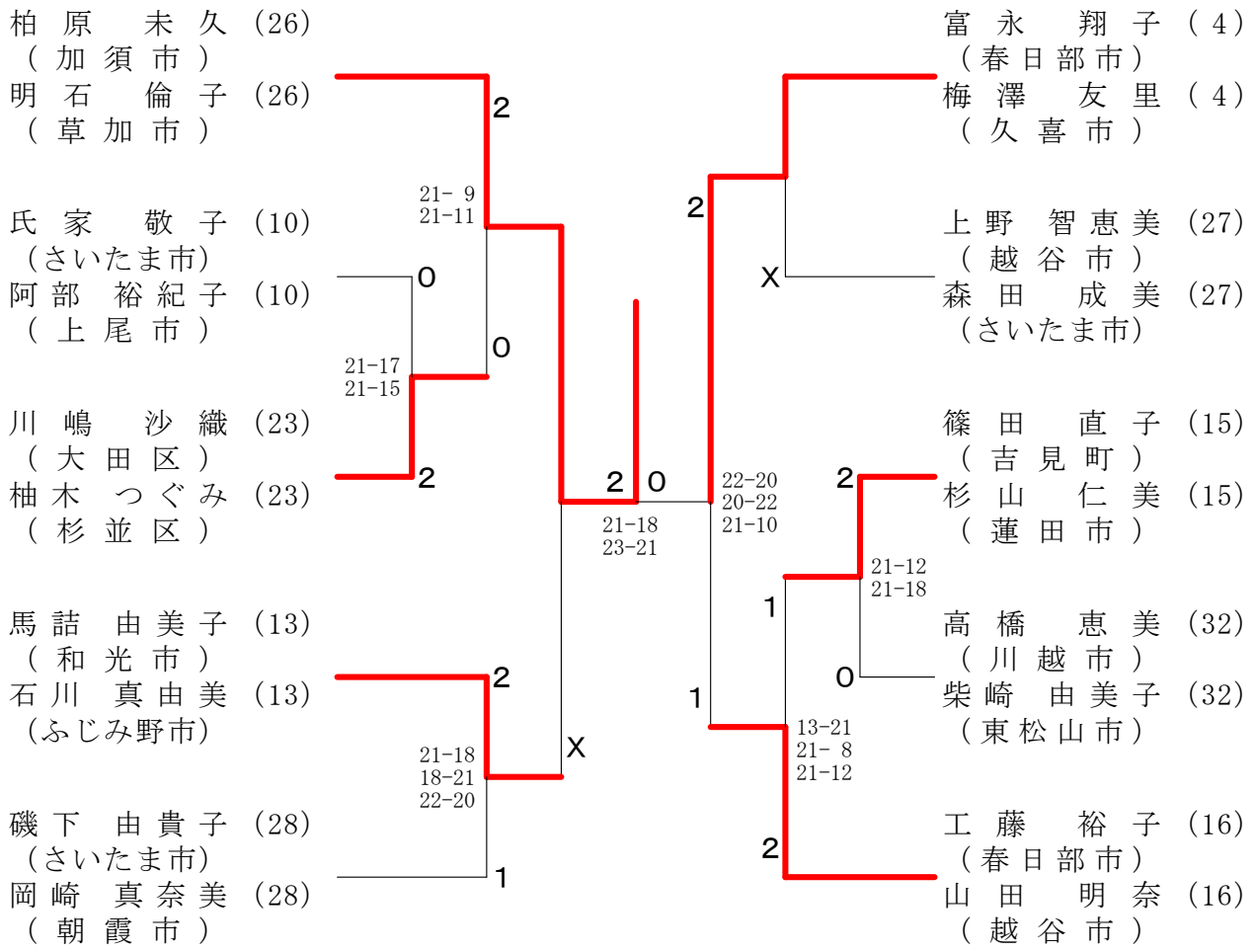
女子ダブルス　平成２４年４月２２日　アスカル幸手