国体予選ダブルス

平成２２年６月２６日　アスカル幸手

男子ダブルス

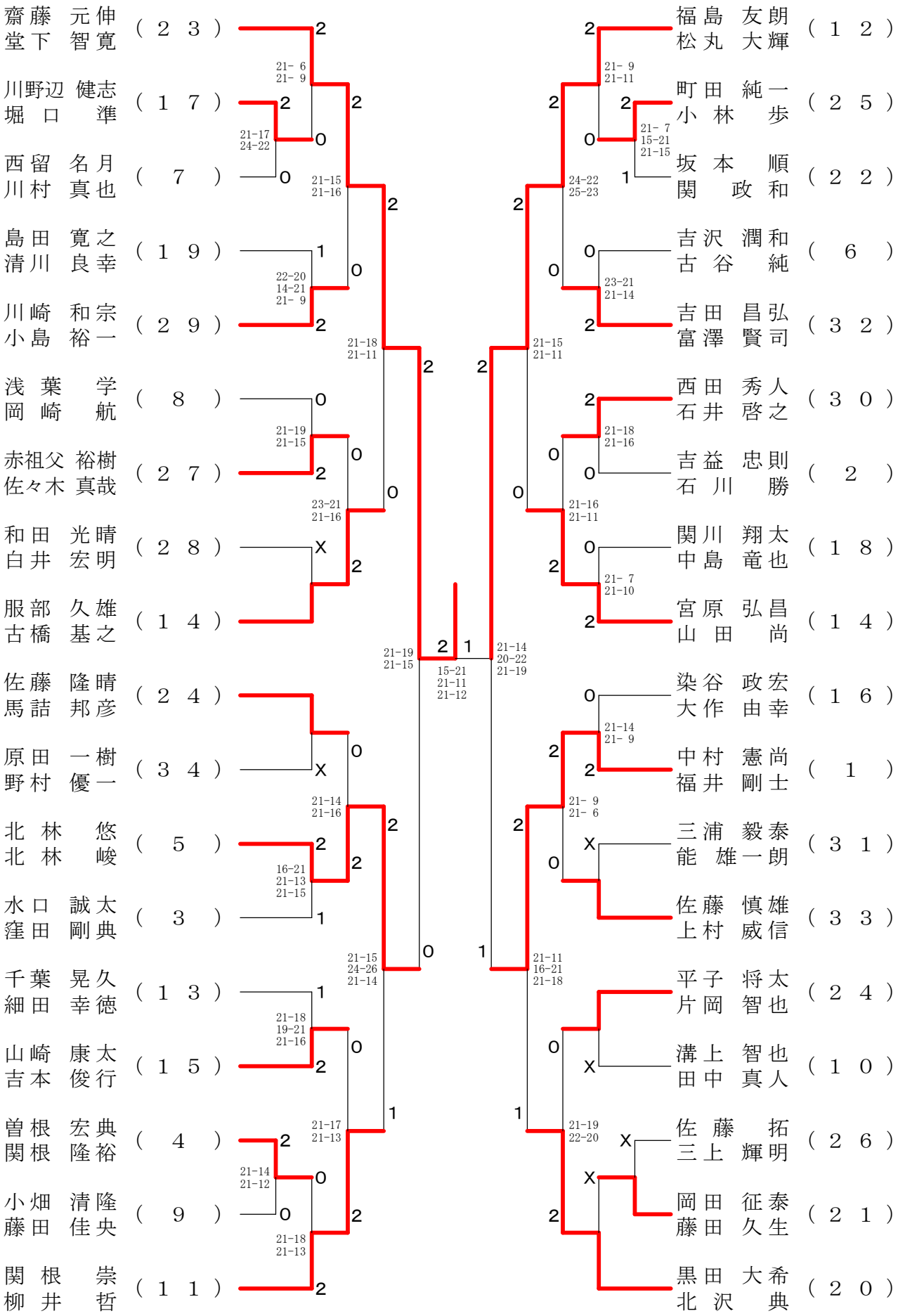

国体予選ダブルス

平成２２年６月２６日　アスカル幸手
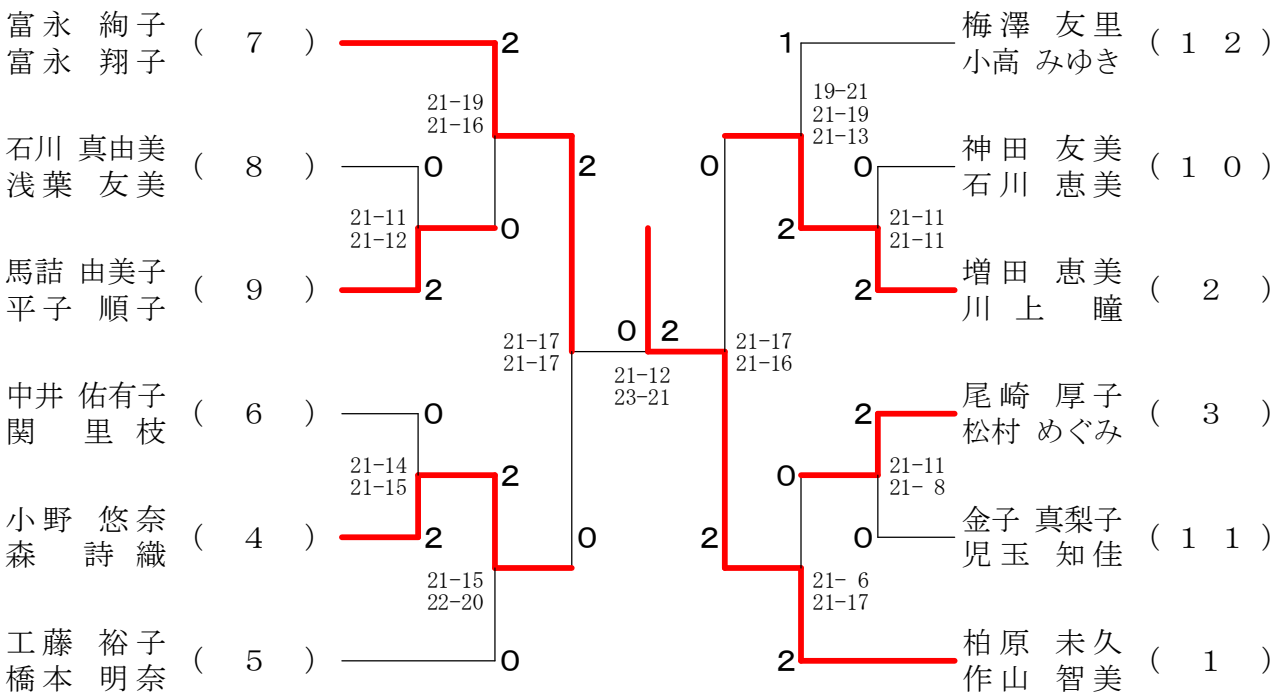
女子ダブルス