令和元年度　埼玉県総合バドミントン選手権大会

令和２年２月２３日　アスカル幸手

男子シングルス

1 宮 下　怜 （埼玉栄高３８）
2 上野 稜大 （叡明高７２）
3 千葉　晃久 （川越市１５）
4 吉野 健也 （新座市３６）
5 三瓶 光紀 （さいたま市２９）
6 池田 隆明 （越谷市４６）
7 田中 智明 （狭山市７３）
8 熊木 凌也 （埼玉栄中３４）
9 福嶋 大河 （狭山市１４）
10 柳 原　秀 （和光市６９）
11 水口 誠太 （川越市６３）
12 福崎 優太 （加須市７０）
13 加 藤　恵 （叡明高７２）
14 加藤 雅之 （入間市７）
15 北村 拳志郎 （大宮東高２０）
16 牛島 光稀 （入間市６０）
17 吉 田　豊 （東村山市５６）
18 中川 友那 （埼玉栄中３４）
19 村山 将崇 （川越市３７）
20 梶原 徹雄 （新座市７４）
21 大塚 竜也 （さいたま市３０）
22 升田 正視 （所沢市３）
23 坪倉 太陽 （埼玉栄高３８）
24 塚田 奏音 （叡明高７２）
25 榎本 慶雄 （嵐山町４３）
26 鏑木 博貴 （川口市６）
27 大 屋　光 （埼玉栄高３８）
28 兼松 那幸 （朝霞市１０）
29 松本 英治 （上尾市５３）
30 井上 誠也 （埼玉栄中３４）
31 大島 祥平 （川口市２２）
32 山本 一輝 （叡明高７２）
33 細田 幸徳 （戸田市５９）
34 齊 藤　俊 （所沢市２５）
35 岩上 駿太 （越谷市６７）
36 渡辺 壮駿 （さいたま市７５）
37 渡邉 翔太 （叡明高７２）
38 佐原 弘明 （川口市４９）
39 関　佳 宝 （埼玉栄高３８）
40 小島 裕一 （さいたま市５４）
41 高見 亮太 （入間市３２）
42 伊藤 智哉 （越谷市２）
43 野平 晴彦 （さいたま市２７）
44 坂口 博紀 （富士見市２１）
45 針谷 邦泰 （桶川市３３）
46 黒田 大希 （川越市３）
47 片岡 智也 （富士見市３６）
48 郡　奏 志 （叡明高７２）
49 細沼 貴也 （新座市７４）
50 大澤 史和 （埼玉栄高３８）
51 西田 隆一郎 （鶴ヶ島市６）
52 溝口 敦史 （さいたま市２８）
53 吉田 昌弘 （越谷市４４）
54 瀧澤 勝紀 （入間市７）
55 北 澤　典 （さいたま市３）
56 中川 貴之 （川越市３２）
57 鴛 海　健 （埼玉栄中３４）
58 阿部 史哉 （鴻巣市６０）
59 相楽 泰史 （坂戸市２５）
60 手嶋 浩之 （桶川市１４）
61 井上　徹 （東松山市１５）
62 櫻 井　匠 （ふじみ野市３７）
63 斎藤 浩幸 （桶川市５３）
64 鈴木 悠太 （埼玉栄高３８）
65 郡　浩 史 （叡明高７２）
66 福島 次郎 （北区４２）
67 栗原 太一 （加須市７０）
68 森尻 浩聡 （さいたま市３３）
69 金澤 建志 （松伏町２４）
70 藤田 直己 （叡明高７２）
71 白井 宏明 （入間市５６）
72 沼倉 昌明 （朝霞市７３）
73 近 藤　純 （東村山市５６）
74 高橋 伸也 （朝霞市６９）
75 山田 祐也 （狭山市５６）
76 川崎 聖矢 （埼玉栄中３４）
77 丸山 拓海 （埼玉栄高３８）
78 浜野 友宏 （戸田市５９）
79 佐藤 隆晴 （朝霞市３６）
80 髙橋 義尚 （叡明高７２）
81 飛知和 寿行 （川口市３）
82 川崎 翔馬 （川越東高３１）
83 安生 泰久 （上尾市５５）
84 山口 容正 （戸田市６２）
85 山 田　尚 （越谷市５０）
86 小笠原 一覚 （川越市２１）
87 間野田 尚行 （入間市４３）
88 佐古 和樹 （越谷市６７）
89 馬屋原 光大郎 （埼玉栄高３８）
90 吉澤 潤和 （上尾市５９）
91 濵松 大樹 （朝霞市１０）
92 呉　子 謙 （埼玉栄中３４）
93 芹 沢　仁 （叡明高７２）
94 岡　裕 之 （さいたま市４９）
95 熊田 圭修 （埼玉栄高３８）

令和元年度　埼玉県総合バドミントン選手権大会

令和２年２月２３日　アスカル幸手
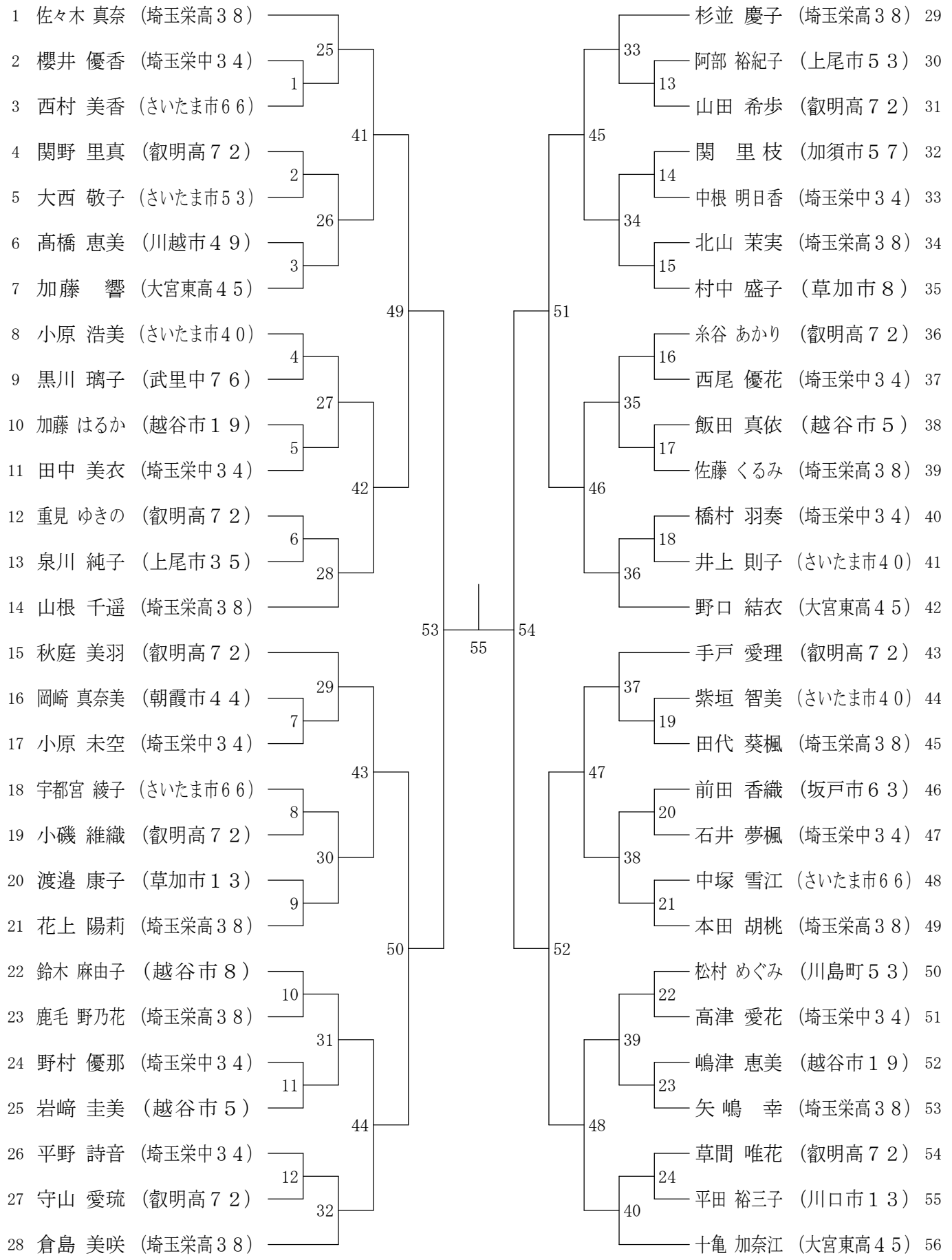
女子シングルス