令和元年度　埼玉県総合バドミントン選手権大会

令和２年２月１５日　アスカル幸手

男子ダブルス

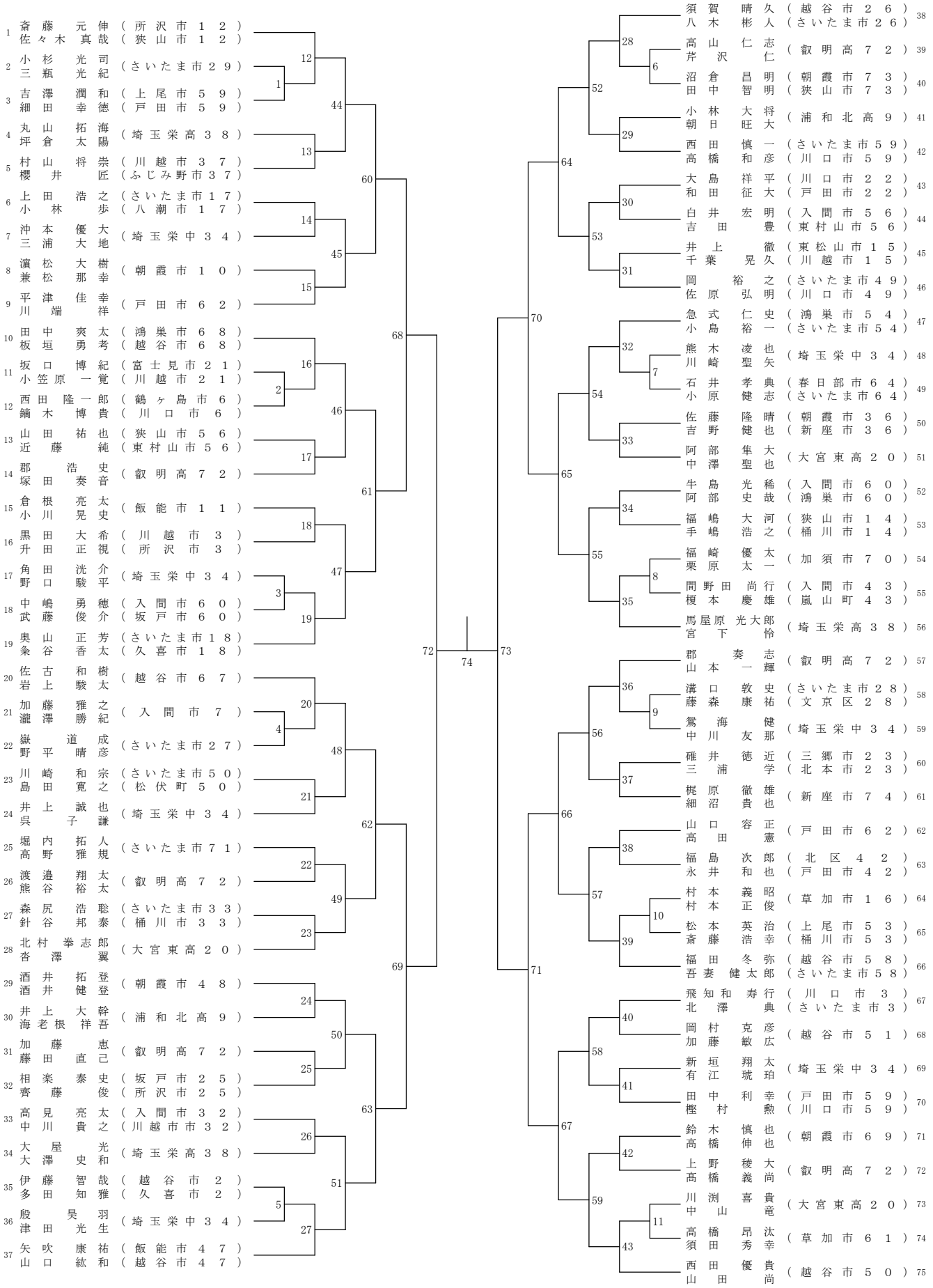

令和元年度　埼玉県総合バドミントン選手権大会

令和２年２月１５日　アスカル幸手
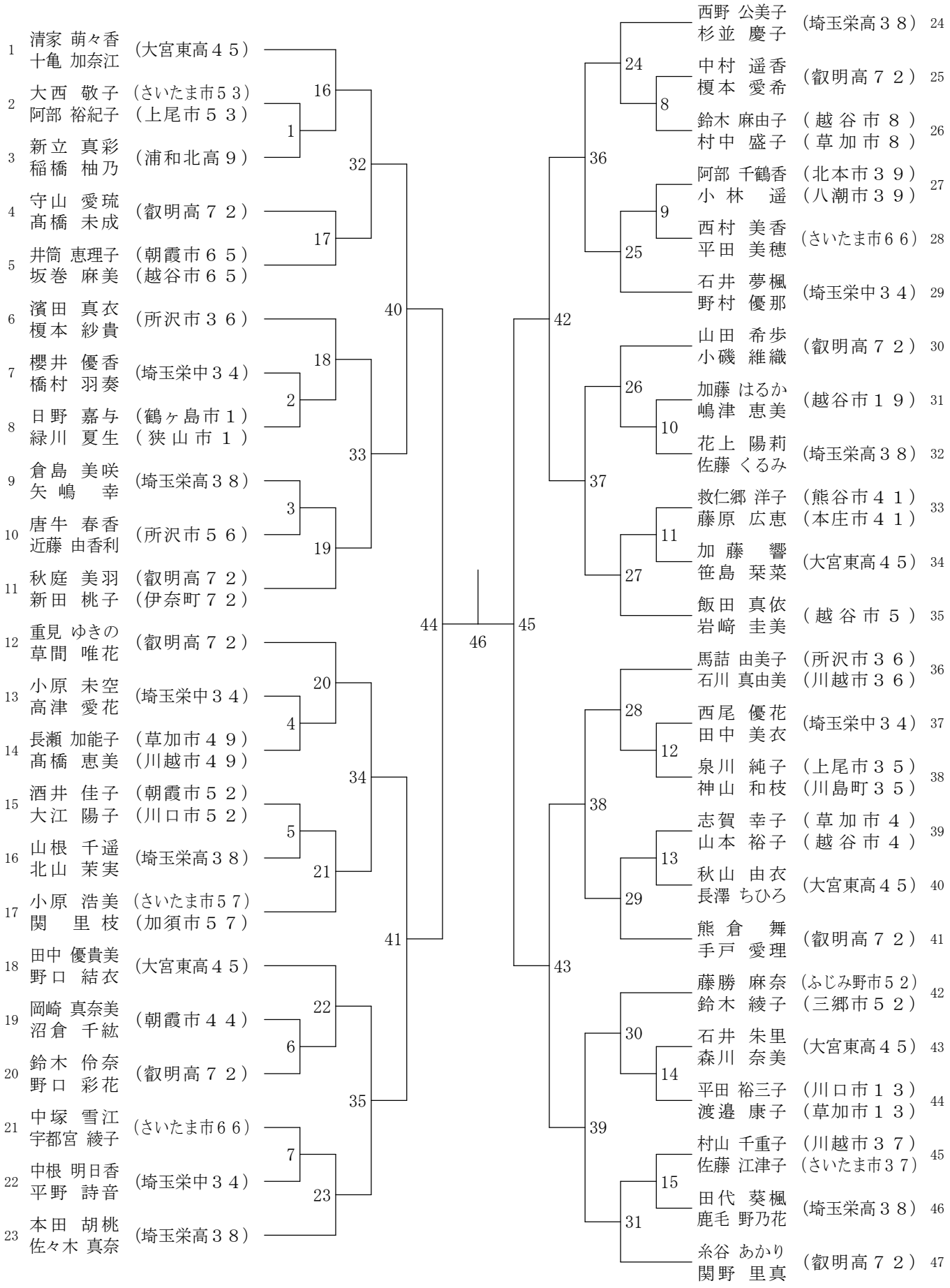
女子ダブルス