令和５年度

埼玉県学校総合体育大会 兼 全国総合体育大会

（高校バドミントンの部）個人戦 西部支部予選会

【日程・会場】

令和５年	５月　７日（日）	男子	所沢市民体育館（複）
	５月　８日（月）	男子	狭山市民総合体育館（複単）
	５月　９日（火）	女子	所沢市民体育館（複）
	５月１０日（水）	女子	狭山市民総合体育館（複単）
	５月１３日（土）	男女	所沢市民体育館（単）

主催；埼玉県西部支部高等学校体育連盟

主管；埼玉県高等学校体育連盟バドミントン専門部西部支部

１．大会に参加する生徒は引率者により引率され、その責任のもとに行動してください。
２．体育館の使用に際しては、他の利用者の迷惑にならないよう充分に注意をしてください。
３．競技・審判については、「西部支部大会参加上の注意」に従い、速やかな試合進行　に協力してください。
４．今大会の各種目１８位入賞者は、６月に行われる全国総合体育大会埼玉県予選会に出場できます。

《直接県大会への出場権を獲得している選手》
※令和４年度　新人大会県大会　ベスト16以上
男子…　ダブルス）村上・森田（川越東）、林・占部（川越東）
　　栗野・金子（武蔵越生）
　　シングルス）遠田 圭伸（川越東）、森田 侑晟（川越東）
　　栗野 朝陽（武蔵越生）、熊谷 拓士（星野）
女子…　ダブルス）谷野・小野（星野）、星野・大塚（星野）
　　シングルス）大塚 咲愛（星野）

《バドミントン専門部ホームページ》～大会結果などについての情報が得られます～
埼玉県　http://www.saibad.com/koukou/
西部地区　http://www.saibad.com/koukou/seibu/

競技役員（常任委員・地区委員）》
～競技上、審判上、運営上のご質問は下記の教員までお願いします～
レフェリー　7日　新井　　8日　片岡　　13日　片岡
　　9日　和田　　10日　和田
・小川（所沢西）・坂井（川越西）・新井（坂戸西）・沖田（所沢北）・和田（所沢商業）
・池田（川越初雁）・井上（埼玉平成）・上田（和光国際）・大澤（川越東）・小田（武蔵越生）
・片岡（川越東）・小室（川越東）・牛来（坂戸西）・菅沼（飯能）・関口（豊岡）
・鈴木（狭山ヶ丘）・杉野（新座）・曽田（入間向陽）・戸川（鶴ヶ島清風）・中野（鶴ヶ島清風）
・西本（飯能）・蛭川（所沢商業）

令和５年度西部支部大会参加上の注意

【体育館入場について】

(1) 入場時は入口が大変混雑することが想定される。入口から１ｍ程度離れゆとりをもって待機し、あわてずゆっくり入場する。（転倒、けがをした事が以前ありました）

(2) 上履き・下履きの区別をつける。（下履きは各自用意した袋に入れて持ち運びすること）

【服装について】

(1) 競技時の服装は、相手又は観客に不快な感じを与えないようなウエアー、シューズを着用すること。色付き着衣及びシューズを着用する場合には、（公財）日本バドミントン協会の審査合格品とする。

(2) 上衣の背面中央に必ず高等学校名及び都道府県名を日本文字で明記し、文字の色は上衣に鮮明に映えるものとする。目立たない場合には、ゼッケンをつけてもらう場合もある。ウエアの表示については、一部（公財）全国高体連バドミントン専門部独自の申し合わせ事項を加える。文字列の大きさは、高さ 6cm～10cm とし、（公財）日本バドミントン協会大会運営規程第２４条による。【上段:学校名、下段:都道府県名】ゼッケンを使用する場合は、白の布地で縦 20cm 程度、横 30cm 程度の大きさを基準とする。(ゼッケンの場合の文字の色は、黒い色または濃紺色とする。) (例)
学 校 名 都道府県名 6 ㎝～10 ㎝ 6 ㎝～10 ㎝ 20 ㎝程度 30 ㎝程度

(3) ルーズソックスは禁止する。

(4) アクセサリー類の着用を禁止する。

(5) 女子の髪留めは、目立たないものとする。

【試合時について】

(1) （公財）日本バドミントン協会検定合格水鳥シャトル（第１・２種）を使用する。

(2) シャトルは、適正なものを使用する。

(3) シャトルは各校持ち寄りとし、互いのシャトルを平等に使用する。

(4) シャトルの交換は両方のサイドが同意すれば、審判は原則的に認める。一方のサイドのみが希望するときは、必要ならば主審が試打をさせて決定する。

(5) 汗拭き・給水等で、プレーヤーがコートを出るときは、主審の許可が必要である。

(6) インターバルは、各ゲームで途中スコアが最初に１１点になったときに最大６０秒、各ゲームの間は最大１２０秒とする。アドバイス等は同時に最大２名まで。

(7) ケガ等でプレーを中断しなければならない場合、主審はレフェリーに連絡し処置する。

(8) 試合中に、審判上の問題があったとき、選手は審判に「質問」ができるが「抗議」はできない。

(9) 審判上のトラブルが起こったときは、本部の役員まで連絡する。

(10) フロアー内での給水は、許可された体育館のみとする。ただし、クーラーボックスの持ち込みは禁止する。

(11) 団体戦において、ベンチに入れるのは監督･コーチ･マネージャー･登録選手のみとする。

(12) 試合の妨げになる応援はしてはならない。

(13) ネットに手をかけたり、くぐったり、持ち上げたりしない。

(14) 相手を威嚇することのないように心がける。

(15) 試合終了後は、速やかに審判ができるように努める。

(16) ベンチでのスマートフォンやタブレット型端末などのデバイスの使用は禁止とする。

【その他】

(1) 開会式には必ず全員参加すること。

(2) ゴミは必ず持ち帰り、途中で捨てないこと。顧問は生徒の座っていた場所を最後に確認する。

(3) フロアーにおいて、試合中の給水以外の飲食は禁止する。

(4) 貴重品の管理は、各自が確実に行う。

(5) 体育館のフロアーは必ず体育館履きを履くこと。（サンダル・スリッパ不可）

(6) 保護者はフロアーへは降りられない。

(7) 座席において不用意な点灯をしない（カメラのフラッシュ、スマホのライト等）

女子ダブルス（197）

1 染谷 水雲・沢木 あこ （ 西武台 ）
2 後藤 美緒・林 朋花 （ 坂戸 ）
3 岡谷 陽菜・木村 澪 （ 秋草学園 ）
4 森 菩果・箸本 桜子 （ 日高 ）
5 遠藤愛子・宮崎珠羽 （ 和光国際 ）
6 村井 瑠那・前田 寧音 （ 坂戸西 ）
7 杉田 和奏・小林 史乃 （ 川越女子 ）
8 松浦 朋花・伊藤 百花 （ 東野 ）
9 長嶋萌衣・萱場優幸 （ 川越総合 ）
10 鈴木 日葵・荒木 星来 （ 朝霞 ）
11 石井 優乃・大柿 璃実 （ 狭山ヶ丘 ）
12 松本 莉佳・牧野 彩 （ 所沢北 ）
13 阿部 優音・志賀 奈名子 （ 山村学園 ）
14 津田 愛咲心・小峰 夏希 （ 所沢中央 ）
15 田中 涼々・中島 優希 （ 豊岡 ）
16 吉田 侑愛・近藤 彩葵 （ 埼玉平成 ）
17 新藤里桜・狐塚幸希 （ 志木 ）
18 有馬みお・金子唯花 （ 朝霞西 ）
19 上村 愛莉・合津 愛梨 （ 入間向陽 ）
20 大武 瑞季・田中 美羽 （ 所沢 ）
21 川名 美月・山口 未央 （ 所沢西 ）
22 松尾 璃音・鯉沼 京香 （ 飯能 ）
23 福田 唄・菅野ひなた （ 川越西 ）
24 髙橋 凜・新井 真季 （ 狭山清陵 ）
25 小林 雛子・稲葉 はるな （ 星野 ）
26 小野未怜・谷神菜月 （ 和光国際 ）
27 筧 愛梨・鈴木 南菜子 （ 狭山ヶ丘 ）
28 張 暁丹・大室 絢香 （ 川越初雁 ）
29 田原 凜音・滝澤 芽依 （ 坂戸西 ）
30 金山 遥南・戸川 真緒 （ 所沢北 ）
31 津田 日菜香・櫻井 真凛 （ 新座柳瀬 ）
32 細田葵・吉江カレン （ 朝霞西 ）
33 鈴木 花乃・茂木 温香 （ 入間向陽 ）
34 神谷 梨緒・深澤 寧音 （ 川越南 ）
35 竹田 琴音・小澤 彩果 （ 所沢商業 ）
36 岩佐 日愛・鈴木 里菜 （ 新座 ）
37 髙野 葵・渡邉 朱里 （ ふじみ野 ）
38 信夫ユリア・西村舞衣 （ 川越総合 ）
39 安藤 綾華・上田 海音 （ 坂戸 ）
40 橋爪 七奈・堀口 理彩 （ 西武台 ）
41 古越 咲・柳澤 理香 （ 市立川越 ）
42 金城 瑠南・金子 なつみ （ 飯能 ）
43 帶津 朱音・後藤 美羽 （ 川越女子 ）
44 吉野 美時・有瀧 穂奈美 （ 鶴ヶ島清風 ）
45 岩大路音羽・寺井あげは （ 志木 ）
46 山田 彩乃・北川 愛菜 （ 西武文理 ）
47 緒方 千鶴・吉田 凜香 （ 朝霞 ）
48 山田 陽菜子・石井 涼花 （ 豊岡 ）
49 塚井 遥花・田沢 花奈 （ 所沢西 ）

70 71 72 73 74 75 76 77 78 79 80 81 82 83 84 85
1 2 3 4 5 6 7 8 9 10 11 12 13 14 15 16 17
134 135 136 137 138 139 140 141
166 167 168 169
182 183
190

渡辺 美優・藤原 日葵 （ 川越南 ） 50
千葉雪乃・荒川千幸 （ 川越総合 ） 51
荒木 ののか・内藤 妙 （ 秋草学園 ） 52
島﨑 藍・浦見 瑠莉亜 （ 星野 ） 53
宗石 美結・安良岡莉音 （ 川越西 ） 54
細田 苺果・久保田 麻美 （ 狭山ヶ丘 ） 55
本間歩楓・御菩薩池真央 （ 和光国際 ） 56
石塚 彩弥・田中 涼翔 （ 狭山清陵 ） 57
加藤 美月・関 あおい （ 新座柳瀬 ） 58
田原 愛梨・赤石 瀬奈 （ 所沢北 ） 59
黒米 葉月・三好 彩心 （ 所沢中央 ） 60
四方 寧々・髙橋 海空 （ 坂戸西 ） 61
栗田 華音・小峯 ひかり （ 武蔵越生 ） 62
小高茉唯・鈴木春花 （ 志木 ） 63
松本 華・正木 美羽 （ 川越女子 ） 64
殿墳 湖羽・根岸 真理菜 （ 鶴ヶ島清風 ） 65
大西 恋波・水谷 凜 （ 新座 ） 66
石橋 美希・岩泉 彩音 （ 所沢 ） 67
松井 愛菜・谷村 友菜 （ 西武台 ） 68
倉光 莉奈・黒米 梨湖 （ 所沢西 ） 69
金子 綾華・武田 若奈 （ 山村学園 ） 70
佐藤 七生・佐藤 未咲希 （ 豊岡 ） 71
栗原 泉水・森島 乃愛 （ ふじみ野 ） 72
影山 雫・中野 愛彩 （ 市立川越 ） 73
山崎 日菜乃・工藤 悠里愛 （ 朝霞 ） 74
永松 明・谷島 みりあ （ 飯能 ） 75
小澤 愛花・白川 愛梨 （ 川越南 ） 76
堀内 結衣・福田 千遥 （ 埼玉平成 ） 77
川崎 愛音・清水 美愛 （ 和光 ） 78
杉本 羽音・小暮 未羽 （ 市立川越 ） 79
加谷 妃咲・鈴木 千羽 （ 川越初雁 ） 80
堀田 那央子・米倉 至恩 （ 西武文理 ） 81
糸数 穂花・日高 彩矢音 （ 所沢西 ） 82
坂村 侑季・小暮 心春 （ 坂戸 ） 83
増澤 咲紀・島田 涼音 （ 日高 ） 84
郡司 あかり・皆川 椿 （ 狭山ヶ丘 ） 85
細川なはる・三角桃華 （ 朝霞西 ） 86
長谷川凛果・関 春乃 （ 川越西 ） 87
髙橋 ひなた・加藤 夢香 （ 西武台 ） 88
名古屋 結心・小井土 桃羽 （ 秋草学園 ） 89
山口 優月・芹沢 舞 （ 入間向陽 ） 90
髙荷 未紗・渡部 遥 （ 所沢中央 ） 91
岸野柚姫・中山美咲 （ 川越総合 ） 92
古田 咲笑・井上 玲 （ 朝霞 ） 93
塩川 瑠菜・鈴木 彩也紗 （ 豊岡 ） 94
小澤 ひなた・髙橋 由佳 （ 所沢 ） 95
佐賀 彩音・發知 未來 （ 山村学園 ） 96
飯田さら・村田好花 （ 和光国際 ） 97
上原苑華・谷口すみれ （ 志木 ） 98
光成 夏穂・志田 柚花 （ 川越女子 ） 99

86 87 88 89 90 91 92 93 94 95 96 97 98 99 100 101
18 19 20 21 22 23 24 25 26 27 28 29 30 31 32 33 34 35
142 143 144 145 146 147 148 149
170 171 172 173
184 185
191
194

100 松戸星・栗原光夢 （ 川越総合 ）
101 福島 千怜・中村　凜 （ 所沢北 ）
102 徳野 美結・渡部 友希 （ 所沢中央 ）
103 設樂 桃子・野元 遥 （ 入間向陽 ）
104 古門 由衣・柴田 葵 （ 狭山清陵 ）
105 市川 叶・石橋 愛梨 （ 飯能 ）
106 阿部 妃菜・稲木 美桜 （ 西武台 ）
107 澤田 茉奈・和泉田 咲月 （ 狭山ヶ丘 ）
108 佐々木 優由・嵩田 未桜 （ 川越初雁 ）
109 栗原 眞子・新倉 琴美 （ 川越西 ）
110 春日 優羽・髙田 可那子 （ 川越女子 ）
111 尾崎 明梨・黒田 椛葉 （ 西武文理 ）
112 大野 紗代子・一色 空 （ 川越南 ）
113 古屋 紗英・佐藤 彩葉 （ 所沢西 ）
114 飯塚 珠央・髙野 椛香 （ 市立川越 ）
115 伊藤 美優・田中 久瑠美 （ 山村学園 ）
116 木村愛実・袴田明音 （ 和光国際 ）
117 吉田 玲奈・原田 花穏 （ 坂戸西 ）
118 栗原遥美・松島沫 （ 志木 ）
119 新田見 佳音・正木 みい （ 埼玉平成 ）
120 紀平 百花・坪井 愛莉 （ 秋草学園 ）
121 小林 遥・古田 花笑 （ 新座 ）
122 黒岩 花蓮・糟谷 柚奈 （ 新座柳瀬 ）
123 堀切美咲・木村愛子 （ 朝霞西 ）
124 倉部 真緒・嶋田 莉子 （ 朝霞 ）
125 永井 明日菜・加戸 菜摘 （ 西武台 ）
126 田中 四葉・文字山 栞帆 （ 飯能 ）
127 大和田 虹心・中野 心月 （ 所沢 ）
128 松﨑 結愛・高橋 椛恋 （ 鶴ヶ島清風 ）
129 吉田 唯花・大今 詩織 （ 狭山ヶ丘 ）
130 久保 ここな・中田 莉奈 （ 星野 ）
131 加藤 咲花・江上 七海 （ 所沢商業 ）
132 山本 明花里・渡部 真由子 （ 豊岡 ）
133 大熊 澪・高柳 優 （ 坂戸西 ）
134 吉田果凛・高橋愛海 （ 朝霞西 ）
135 古川 陽菜・菊地 純麗 （ 川越西 ）
136 山口 結衣・田中 心葉 （ 川越女子 ）
137 津田 夏那・小林 愛菜 （ 秋草学園 ）
138 舟田 智香・新村 夏芽 （ 入間向陽 ）
139 砂川 優子菜・飯村 優央 （ 東野 ）
140 久我 汐莉夏・花岡 苺依 （ ふじみ野 ）
141 山地 寧音・松下 嘉華 （ 狭山清陵 ）
142 比留間 祐乃・酒田 梨乃亜 （ 所沢中央 ）
143 加藤 彩奈・鈴木 優花 （ 坂戸 ）
144 落合 友海・安藤 瑠奈 （ 川越南 ）
145 川﨑 月愛・寺澤 咲良 （ 所沢北 ）
146 中村 帆美・濱野 珠香 （ 山村学園 ）
147 堀内 結夏・小遊 未來 （ 市立川越 ）
148 橋本 蕾・伊藤 彩 （ 武蔵越生 ）

149 岡田 遥音・中野 涼風 （ 西武台 ）
150 遠矢 ひなた・宮原 さら （ 市立川越 ）
151 小口 奈緒・清水 光梨 （ 入間向陽 ）
152 菅野結良・谷部花音 （ 志木 ）
153 大河原 結菜・山元 真理 （ 所沢中央 ）
154 宇津木 瑠菜・新井 佑凪 （ 新座 ）
155 堀口 更紗・清水 麻央 （ ふじみ野 ）
156 後藤 愛美・平田 真優 （ 坂戸 ）
157 氏家 美丸・西尾 瑞稀 （ 所沢 ）
158 池照ひなた・小林寧花 （ 川越総合 ）
159 矢野瑞希・室岡藍 （ 和光国際 ）
160 小泉 穂佳・土屋 千春 （ 川越西 ）
161 細田未來・菅谷遙菜 （ 朝霞西 ）
162 佐藤 歩美・山崎 さくら （ 山村学園 ）
163 窪田 未沙・櫻井 暖乃佳 （ 狭山清陵 ）
164 馬場 亜弥乃・金子 奈央 （ 新座柳瀬 ）
165 久保 葵唯・百瀬 はな （ 西武文理 ）
166 嶌内 栞那・新井 梨子 （ 飯能 ）
167 上住 優奈・山川 紗英 （ 所沢北 ）
168 下田 芽生・上條 彩夏 （ 豊岡 ）
169 井上 七海・白石 由佳 （ 朝霞 ）
170 庄田 有沙・栗原 沙弥 （ 坂戸西 ）
171 上田 愛海・髙田 紗藍 （ 所沢西 ）
172 鶴岡 希美・小久保 七菜 （ 川越南 ）
173 西澤 ひかり・幡野 夕香子 （ 入間向陽 ）
174 高橋 真奈・松尾 妃那 （ 秋草学園 ）
175 瀧澤 美咲・和久井 瑠星 （ 川越初雁 ）
176 柏木 美紅・吉野 智咲 （ 日高 ）
177 齋藤夢帆・飛﨑瑚子 （ 川越総合 ）
178 多度津 蒼衣・片岡 嘩望 （ 坂戸 ）
179 内野涼菜・横山優羽 （ 和光国際 ）
180 大橋雪乃・西田瑠夏 （ 朝霞西 ）
181 大河原 悠衣・韓 莉莉 （ 西武文理 ）
182 石井 那桜・木村 菜奈加 （ 所沢西 ）
183 藪崎 天音・金子 茉央 （ 川越南 ）
184 辻 恭穂・工藤 真愛 （ 川越女子 ）
185 峯田 莉緒・根本 来夢 （ 市立川越 ）
186 山中 麻鈴・平田 優海 （ 朝霞 ）
187 西脇　恵・石川 優唯 （ 星野 ）
188 新井 悠笑・町田 汐優 （ 豊岡 ）
189 飯塚琴葉・鈴木胡桃 （ 志木 ）
190 珠坪くるみ・星野百花 （ 川越工業 ）
191 岡田 成実・横山 萌亜吏 （ 所沢中央 ）
192 水口 來鈴・吉川 一花 （ 所沢北 ）
193 齋藤 美望・鈴木 紗羽 （ 飯能 ）
194 大熊 蒼・石川 由理奈 （ 狭山ヶ丘 ）
195 小野里綾乃・中村 朱李 （ 川越西 ）
196 眞篠 寧々・大場 結菜 （ 坂戸西 ）
197 加藤 優奈・長谷部 久乃 （ 山村学園 ）

女子ダブルス　順位決定戦

190 で勝 (　　)
191 で勝 (　　)
192 で勝 (　　)
193 で勝 (　　)

194
196 — 優勝
195

3位 — 197

(　　) 194 で負
(　　) 195 で負

5～6位決定

190 で負 (　　)
191 で負 (　　)

198

199

(　　) 192 で負
(　　) 193 で負

9～12位決定

182 で負 (　　)
183 で負 (　　)

200

202

(　　) 186 で負
(　　) 187 で負

184 で負 (　　)
185 で負 (　　)

201

203

(　　) 188 で負
(　　) 189 で負

17，18位決定

166 で負 (　　)
167 で負 (　　)
168 で負 (　　)
169 で負 (　　)
170 で負 (　　)
171 で負 (　　)
172 で負 (　　)
173 で負 (　　)

204
205
206
207

212
213
216 — 217
214
215

208
209
210
211

(　　) 174 で負
(　　) 175 で負
(　　) 176 で負
(　　) 177 で負
(　　) 178 で負
(　　) 179 で負
(　　) 180 で負
(　　) 181 で負

女子シングルス(283)

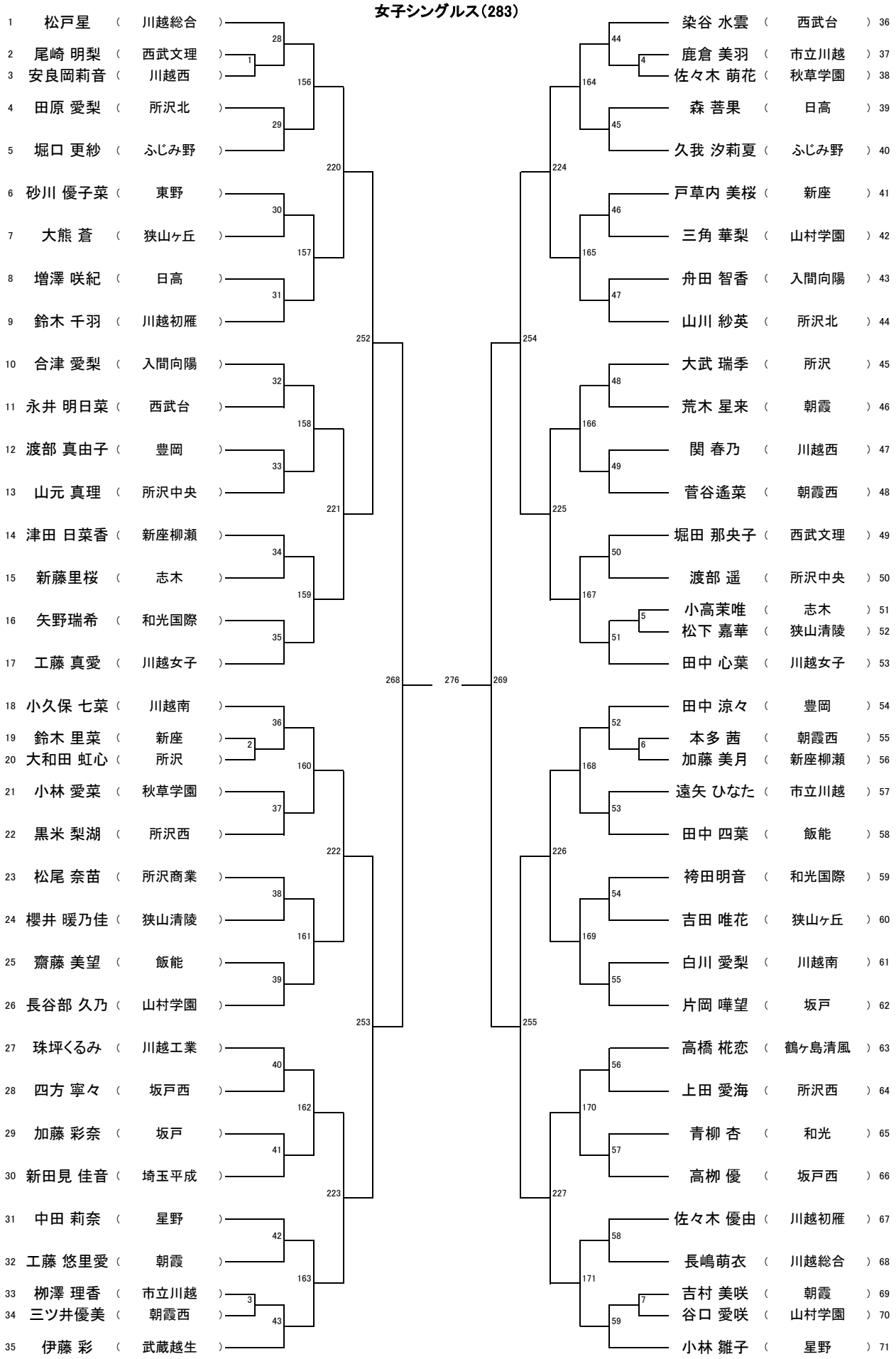
1 松戸星 (川越総合)
2 尾崎 明梨 (西武文理)
3 安良岡莉音 (川越西)
4 田原 愛梨 (所沢北)
5 堀口 更紗 (ふじみ野)
6 砂川 優子菜 (東野)
7 大熊 蒼 (狭山ヶ丘)
8 増澤 咲紀 (日高)
9 鈴木 千羽 (川越初雁)
10 合津 愛梨 (入間向陽)
11 永井 明日菜 (西武台)
12 渡部 真由子 (豊岡)
13 山元 真理 (所沢中央)
14 津田 日菜香 (新座柳瀬)
15 新藤里桜 (志木)
16 矢野瑞希 (和光国際)
17 工藤 真愛 (川越女子)
18 小久保 七菜 (川越南)
19 鈴木 里菜 (新座)
20 大和田 虹心 (所沢)
21 小林 愛菜 (秋草学園)
22 黒米 梨湖 (所沢西)
23 松尾 奈苗 (所沢商業)
24 櫻井 暖乃佳 (狭山清陵)
25 齋藤 美望 (飯能)
26 長谷部 久乃 (山村学園)
27 珠坪くるみ (川越工業)
28 四方 寧々 (坂戸西)
29 加藤 彩奈 (坂戸)
30 新田見 佳音 (埼玉平成)
31 中田 莉奈 (星野)
32 工藤 悠里愛 (朝霞)
33 柳澤 理香 (市立川越)
34 三ツ井優美 (朝霞西)
35 伊藤 彩 (武蔵越生)
染谷 水雲 (西武台) 36
鹿倉 美羽 (市立川越) 37
佐々木 萌花 (秋草学園) 38
森 菩果 (日高) 39
久我 汐莉夏 (ふじみ野) 40
戸草内 美桜 (新座) 41
三角 華梨 (山村学園) 42
舟田 智香 (入間向陽) 43
山川 紗英 (所沢北) 44
大武 瑞季 (所沢) 45
荒木 星来 (朝霞) 46
関 春乃 (川越西) 47
菅谷遙菜 (朝霞西) 48
堀田 那央子 (西武文理) 49
渡部 遥 (所沢中央) 50
小高茉唯 (志木) 51
松下 嘉華 (狭山清陵) 52
田中 心葉 (川越女子) 53
田中 涼々 (豊岡) 54
本多 茜 (朝霞西) 55
加藤 美月 (新座柳瀬) 56
遠矢 ひなた (市立川越) 57
田中 四葉 (飯能) 58
袴田明音 (和光国際) 59
吉田 唯花 (狭山ヶ丘) 60
白川 愛梨 (川越南) 61
片岡 嘩望 (坂戸) 62
高橋 椛恋 (鶴ヶ島清風) 63
上田 愛海 (所沢西) 64
青柳 杏 (和光) 65
高柳 優 (坂戸西) 66
佐々木 優由 (川越初雁) 67
長嶋萌衣 (川越総合) 68
吉村 美咲 (朝霞) 69
谷口 愛咲 (山村学園) 70
小林 雛子 (星野) 71

72 小野未怜 （ 和光国際 ）
73 塩川 瑠菜 （ 豊岡 ）
74 髙橋 海空 （ 坂戸西 ）
75 黒岩 花蓮 （ 新座柳瀬 ）
76 石川 優唯 （ 星野 ）
77 中山美咲 （ 川越総合 ）
78 吉田 侑愛 （ 埼玉平成 ）
79 古川 陽菜 （ 川越西 ）
80 阿部 優音 （ 山村学園 ）
81 柏木 美紅 （ 日高 ）
82 木村愛子 （ 朝霞西 ）
83 神谷 梨緒 （ 川越南 ）
84 中野 涼風 （ 西武台 ）
85 名古屋 結心 （ 秋草学園 ）
86 坂村 侑季 （ 坂戸 ）
87 北川 愛菜 （ 西武文理 ）
88 山崎 日菜乃 （ 朝霞 ）
89 根本 来夢 （ 市立川越 ）
90 大橋 音々 （ 山村学園 ）
91 宇津木 瑠菜 （ 新座 ）
92 殿墳 湖羽 （ 鶴ヶ島清風 ）
93 氏家 美丸 （ 所沢 ）
94 鈴木春花 （ 志木 ）
95 古屋 紗英 （ 所沢西 ）
96 市川 叶 （ 飯能 ）
97 松浦 朋花 （ 東野 ）
98 石塚 彩弥 （ 狭山清陵 ）
99 髙荷 未紗 （ 所沢中央 ）
100 松本 莉佳 （ 所沢北 ）
101 川崎 愛音 （ 和光 ）
102 石井 優乃 （ 狭山ヶ丘 ）
103 西澤 ひかり （ 入間向陽 ）
104 森島 乃愛 （ ふじみ野 ）
105 熊田 留花 （ 川越初雁 ）
106 辻 恭穂 （ 川越女子 ）

60 61 62 63 64 65 66 67 68 69 70 71 72 73 74 75
8 9 10
172 173 174 175 176 177 178 179
228 229 230 231
256 257
270
277
271
258 259
232 233 234 235
180 181 182 183 184 185 186 187
76 77 78 79 80 81 82 83 84 85 86 87 88 89 90 91
11 12 13

金子 奈央 （ 新座柳瀬 ） 107
木村 穂乃花 （ 所沢北 ） 108
鈴木 南菜子 （ 狭山ヶ丘 ） 109
大西 恋波 （ 新座 ） 110
藤原 日葵 （ 川越南 ） 111
髙野 葵 （ ふじみ野 ） 112
倉部 真緒 （ 朝霞 ） 113
國岡 陽菜 （ 山村学園 ） 114
大熊 澪 （ 坂戸西 ） 115
倉光 莉奈 （ 所沢西 ） 116
福田 千遥 （ 埼玉平成 ） 117
中野 心月 （ 所沢 ） 118
谷島 みりあ （ 飯能 ） 119
長谷川凛果 （ 川越西 ） 120
山本 明花里 （ 豊岡 ） 121
織田 真里佐 （ 西武台 ） 122
菅野釉菜 （ 朝霞西 ） 123
津田 愛咲心 （ 所沢中央 ） 124
志田 柚花 （ 川越女子 ） 125
荒木 ののか （ 秋草学園 ） 126
中川真緒 （ 和光国際 ） 127
瀧澤 美咲 （ 川越初雁 ） 128
栗田 華音 （ 武蔵越生 ） 129
幡野 夕香子 （ 入間向陽 ） 130
安藤 綾華 （ 坂戸 ） 131
岸野柚姫 （ 川越総合 ） 132
松井 愛菜 （ 西武台 ） 133
吉野 美時 （ 鶴ヶ島清風 ） 134
山田 彩乃 （ 西武文理 ） 135
細田未來 （ 朝霞西 ） 136
影山 雫 （ 市立川越 ） 137
髙橋 凜 （ 狭山清陵 ） 138
飯塚琴葉 （ 志木 ） 139
寺澤 咲良 （ 所沢北 ） 140
星野 咲妃 （ 星野 ） 141

142 冨田 美緒 （ 川越女子 ）
143 髙田 紗藍 （ 所沢西 ）
144 小口 奈緒 （ 入間向陽 ）
145 白石 由佳 （ 朝霞 ）
146 鈴木 優花 （ 坂戸 ）
147 渡邉 悠華 （ 和光 ）
148 小井土 桃羽 （ 秋草学園 ）
149 中島 優希 （ 豊岡 ）
150 窪田 未沙 （ 狭山清陵 ）
151 稲葉 はるな （ 星野 ）
152 宮原 さら （ 市立川越 ）
153 水谷 凛 （ 新座 ）
154 伊藤 百花 （ 東野 ）
155 池照ひなた （ 川越総合 ）
156 栗原遥美 （ 志木 ）
157 岡田 成実 （ 所沢中央 ）
158 清水 麻央 （ ふじみ野 ）
159 加藤 優奈 （ 山村学園 ）
160 岡村 美咲 （ 朝霞 ）
161 関 あおい （ 新座柳瀬 ）
162 上住 優奈 （ 所沢北 ）
163 石塚 莉乃 （ 川越女子 ）
164 加谷 妃咲 （ 川越初雁 ）
165 湯澤 菜稚 （ 西武台 ）
166 小澤 ひなた （ 所沢 ）
167 渡辺 美優 （ 川越南 ）
168 細川なはる （ 朝霞西 ）
169 韓 莉莉 （ 西武文理 ）
170 根岸 真理菜 （ 鶴ヶ島清風 ）
171 澤田 茉奈 （ 狭山ヶ丘 ）
172 滝澤 芽依 （ 坂戸西 ）
173 堀内 結衣 （ 埼玉平成 ）
174 木村愛実 （ 和光国際 ）
175 宗石 美結 （ 川越西 ）
176 永松 明 （ 飯能 ）

92 93 94 95 96 97 98 99 100 101 102 103 104 105 106 107
14 15 16
188 189 190 191 192 193 194 195
236 237 238 239
260 261
272
278
273
262 263
240 241 242 243
196 197 198 199 200 201 202 203
108 109 110 111 112 113 114 115 116 117 118 119 120 121 122 123
17 18 19 20

田中 美羽 （ 所沢 ） 177
高橋 瑠海 （ 市立川越 ） 178
安田 波菜 （ 鶴ヶ島清風 ） 179
塚井 遥花 （ 所沢西 ） 180
佐藤 七生 （ 豊岡 ） 181
谷神菜月 （ 和光国際 ） 182
信夫ユリア （ 川越総合 ） 183
大柿 璃実 （ 狭山ヶ丘 ） 184
橋本 蕾 （ 武蔵越生 ） 185
米倉 至恩 （ 西武文理 ） 186
嵩田 未桜 （ 川越初雁 ） 187
箸本 桜子 （ 日高 ） 188
帯津 朱音 （ 川越女子 ） 189
小暮 心春 （ 坂戸 ） 190
一色 空 （ 川越南 ） 191
山地 寧音 （ 狭山清陵 ） 192
佐野 心美 （ 川越西 ） 193
岡田 遥音 （ 西武台 ） 194
比留間 祐乃 （ 所沢中央 ） 195
赤石 瀬奈 （ 所沢北 ） 196
前田 寧音 （ 坂戸西 ） 197
馬場 亜弥乃 （ 新座柳瀬 ） 198
嶋田 莉子 （ 朝霞 ） 199
野元 遥 （ 入間向陽 ） 200
金城 瑠南 （ 飯能 ） 201
栗原 泉水 （ ふじみ野 ） 202
津田 夏那 （ 秋草学園 ） 203
古越 咲 （ 市立川越 ） 204
高橋愛海 （ 朝霞西 ） 205
松島沫 （ 志木 ） 206
栗原 眞子 （ 川越西 ） 207
新井 佑凪 （ 新座 ） 208
木村 友香 （ 山村学園 ） 209
小川 春佳 （ 所沢西 ） 210
蛇沼 優月 （ 所沢北 ） 211
小野 さくら （ 星野 ） 212

213 田沢 花奈 （ 所沢西 ）
214 岡谷 陽菜 （ 秋草学園 ）
215 和久井 瑠星 （ 川越初雁 ）
216 新村 夏芽 （ 入間向陽 ）
217 近藤 彩葵 （ 埼玉平成 ）
218 久保 ここな （ 星野 ）
219 花岡 苺依 （ ふじみ野 ）
220 石橋 美希 （ 所沢 ）
221 田中 涼翔 （ 狭山清陵 ）
222 新倉 琴美 （ 川越西 ）
223 有瀧 穂奈美 （ 鶴ヶ島清風 ）
224 庄田 有沙 （ 坂戸西 ）
225 古田 花笑 （ 新座 ）
226 加戸 菜摘 （ 西武台 ）
227 小峯 ひかり （ 武蔵越生 ）
228 石橋 愛梨 （ 飯能 ）
229 矢野 沙季 （ 所沢西 ）
230 山口 結衣 （ 川越女子 ）
231 多度津 蒼衣 （ 坂戸 ）
232 武田 東子 （ 狭山ヶ丘 ）
233 橋爪 七奈 （ 西武台 ）
234 内野涼菜 （ 和光国際 ）
235 吉野 智咲 （ 日高 ）
236 清水 美愛 （ 和光 ）
237 酒田 梨乃亜 （ 所沢中央 ）
238 西村舞衣 （ 川越総合 ）
239 櫻井 真凛 （ 新座柳瀬 ）
240 杉本 羽音 （ 市立川越 ）
241 牧野 彩 （ 所沢北 ）
242 吉江カレン （ 朝霞西 ）
243 佐藤 未咲希 （ 豊岡 ）
244 田中 久瑠美 （ 山村学園 ）
245 大河原 悠衣 （ 西武文理 ）
246 井上 七海 （ 朝霞 ）
247 鈴木胡桃 （ 志木 ）
248 鶴岡 希美 （ 川越南 ）

21 22 23 24 124 125 126 127 128 129 130 131 132 133 134 135 136 137 138 139 204 205 206 207 208 209 210 211 244 245 246 247 264 265 274

光成 夏穂 （ 川越女子 ） 249
松田 咲良 （ 山村学園 ） 250
新森さくら （ 朝霞西 ） 251
和泉田 咲月 （ 狭山ヶ丘 ） 252
星野百花 （ 川越工業 ） 253
小峰 夏希 （ 所沢中央 ） 254
峯田 莉緒 （ 市立川越 ） 255
横山優羽 （ 和光国際 ） 256
設樂 桃子 （ 入間向陽 ） 257
松﨑 結愛 （ 鶴ヶ島清風 ） 258
新井 真季 （ 狭山清陵 ） 259
張 暁丹 （ 川越初雁 ） 260
古田 咲笑 （ 朝霞 ） 261
川﨑 月愛 （ 所沢北 ） 262
文字山 栞帆 （ 飯能 ） 263
上條 彩夏 （ 豊岡 ） 264
百瀬 はな （ 西武文理 ） 265
栗原光夢 （ 川越総合 ） 266
田原 凜音 （ 坂戸西 ） 267
島田 涼音 （ 日高 ） 268
西尾 瑞稀 （ 所沢 ） 269
狐塚幸希 （ 志木 ） 270
正木 みい （ 埼玉平成 ） 271
糟谷 柚奈 （ 新座柳瀬 ） 272
菊地 純麗 （ 川越西 ） 273
沢木 あこ （ 西武台 ） 274
渡邉 朱里 （ ふじみ野 ） 275
飯村 優央 （ 東野 ） 276
内藤 妙 （ 秋草学園 ） 277
本橋 実歩 （ 川越女子 ） 278
大野 紗代子 （ 川越南 ） 279
佐藤 彩葉 （ 所沢西 ） 280
岩佐 日愛 （ 新座 ） 281
上田 海音 （ 坂戸 ） 282
谷野 瑞月 （ 星野 ） 283

25 26 27 140 141 142 143 144 145 146 147 148 149 150 151 152 153 154 155 212 213 214 215 216 217 218 219 248 249 250 251 266 267 275 279

女子シングルス　順位決定戦

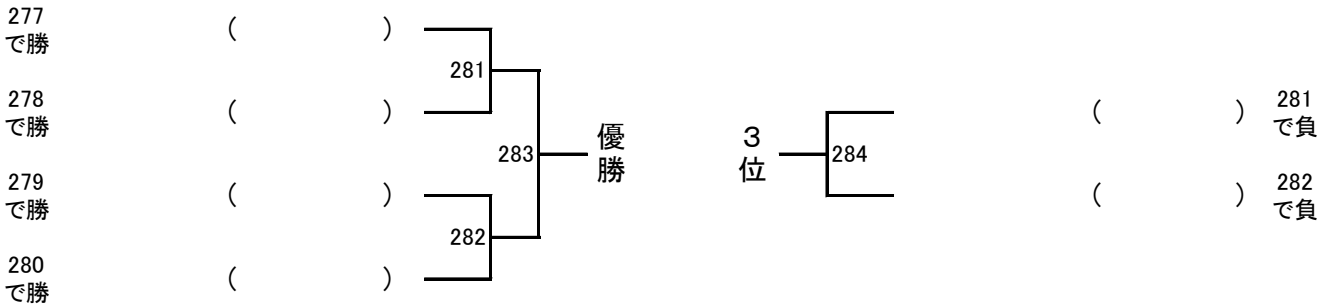

５～６位決定

９～１２位決定

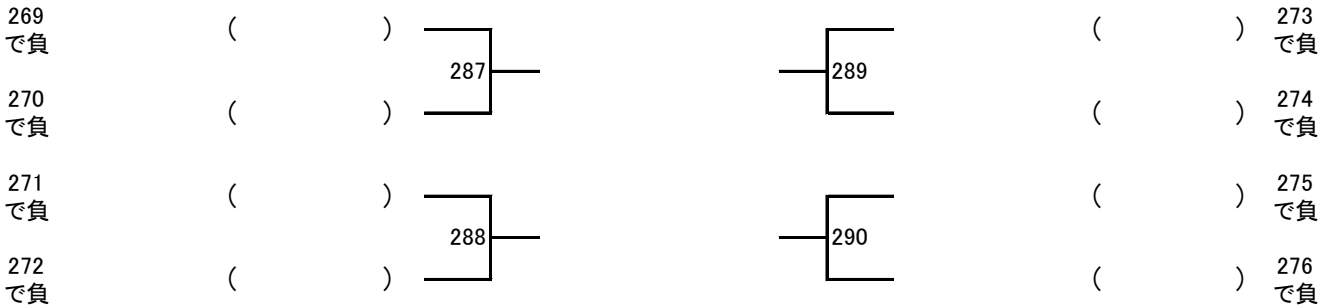
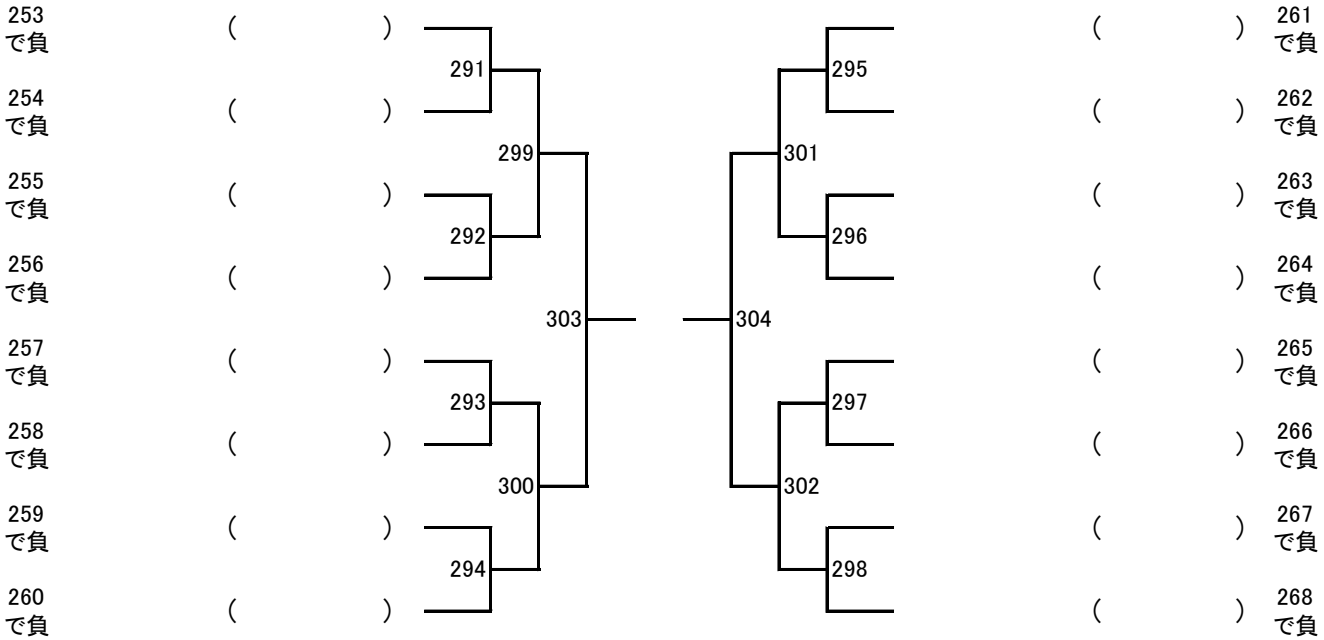
１７，１８位決定