１５.男子　Ｃブロック　シングルス　　2022年度　埼玉私学

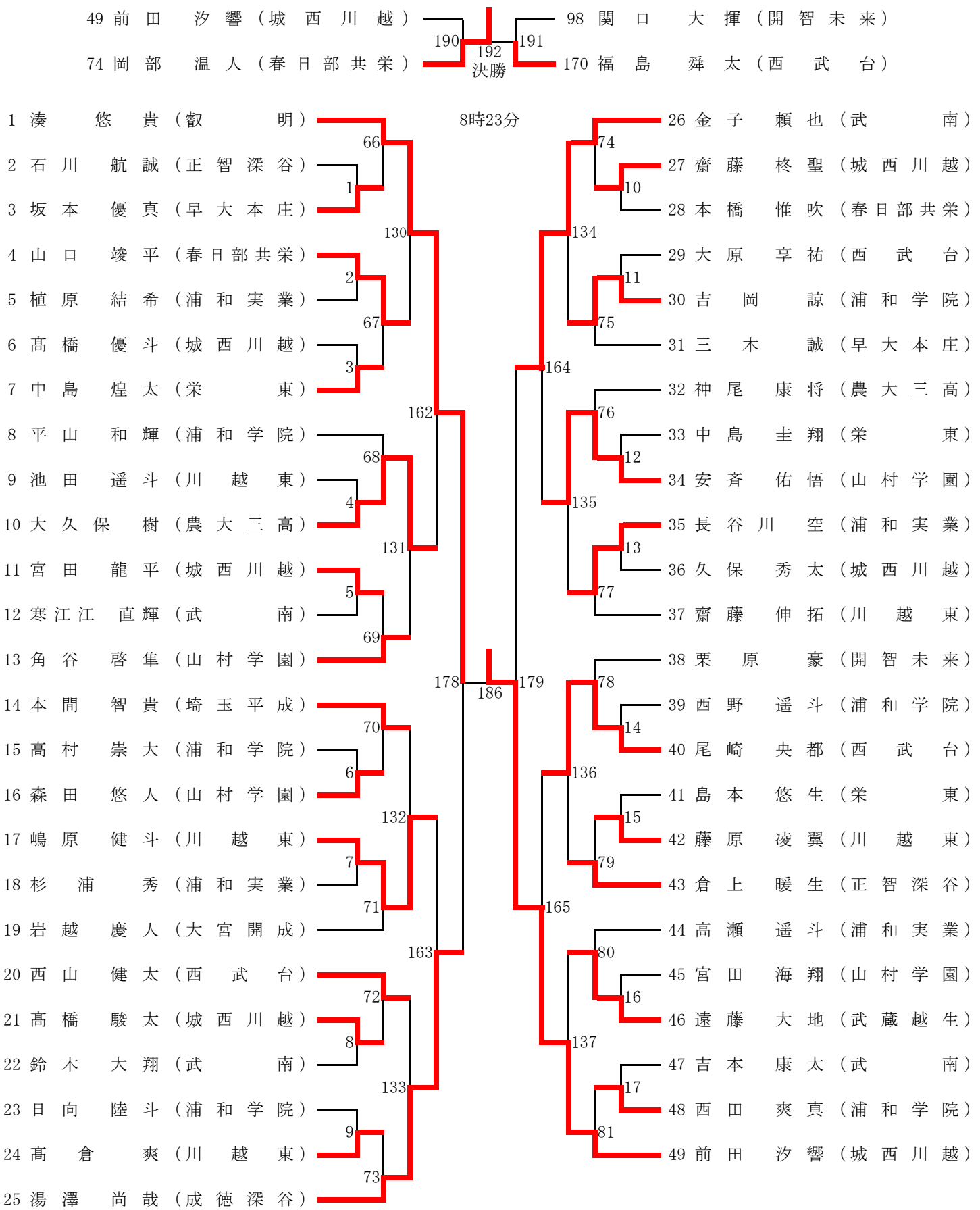

50 田中　悠二朗（星　　野）
51 滝内　孝怜（大宮開成）
52 石川　大地（山村学園）
53 箭内　真虎（浦和実業）
54 清水　風太朗（川　越　東）
55 野口　佑真（城西川越）
56 一柳　寛将（農大三高）
57 白坂　光（武　　南）
58 藤原　荀成（西　武　台）
59 伊比　悠也（春日部共栄）
60 今井　浩海（成徳深谷）
61 河野　礼夢（浦和学院）
62 丸山　蒼太（武蔵越生）
63 小池　智貴（城西川越）
64 藤本　隆也（浦和実業）
65 有野　一惺（山村学園）
66 沖　航太朗（春日部共栄）
67 根岸　潤生（早大本庄）
68 島村　翔太（武　　南）
69 岩瀬　晴海（川　越　東）
70 田島　由聖（浦和学院）
71 遠藤　遥空（西　武　台）
72 高橋　有人（農大三高）
73 張　智成（栄　　東）

74 岡部　温人（春日部共栄）
75 鄭　智天（浦和実業）
76 青木　柊真（城西川越）
77 郡山　汰一（埼玉平成）
78 新垣　翔琉（浦和学院）
79 奥灘　翔（川　越　東）
80 大谷　快晟（城西川越）
81 水上　海（山村学園）
82 川田　悠太（浦和実業）
83 二上　駿（浦和学院）
84 川上　翔（栄　　東）
85 小澤　弘季（浦和麗明）
86 花田　歩人（西　武　台）
87 島村　容平（城西川越）
88 関谷　峻大（川　越　東）
89 芳野　聡（農大三高）
90 李　奕辰（浦和麗明）
91 武田　東悟（正智深谷）
92 佐々木　祐璃（山村学園）
93 江口　丞（浦和学院）
94 吉田　一心（成徳深谷）
95 黒澤　俊介（栄　　東）
96 鳥井　翼（城西川越）
97 宮下　慧大（浦和実業）

82 18 138 19 83 166 84 20 139 21 85 180 187 181 86 22 140 23 87 167 88 24 141 25 89

90 26 142 27 91 168 92 28 143 29 93 169 94 30 144 31 95 170 96 32 145 33 97

98 関口　大輝（開智未来）
99 笠原　和喜（成徳深谷）
加藤　駿輔（浦和実業）
雨宮　司（西武台）
細沼　勝也（城西川越）
村木　世七（武蔵越生）
神戸　駿（埼玉平成）
川上　勇治（春日部共栄）
福島　悠輔（山村学園）
正野　未來（川越東）
宮下　友翔（浦和学院）
渡邊　惺（栄東）
大島　健士朗（正智深谷）
高橋　恵都（西武台）
大沼　宥太（浦和学院）
青木　慎之亮（早大本庄）
大竹　功真（川越東）
我那覇　琉希（浦和実業）
石井　永遠（浦和学院）
三上　遥生（城西川越）
石田　匠（農大三高）
加藤　弘一（川越東）
村上　智哉（武南）
高橋　和暉（山村学園）

98 34 146 35 99 170 100 36 147 37 101 182 102 38 148 39 103 171 104 40 149 41 105

188

183 172 150 106 42 106 151 108 44 108 152 110 46 110 153 112 48 112 173 107 43 107 109 45 109 111 47 111 113 49 113

香山　優介（農大三高）
戸田　大翔（浦和学院）
田中　瑛生（早大本庄）
加藤　空斗（川越東）
高砂　陽希（浦和実業）
田原　陽向（西武台）
大久保　与暉（春日部共栄）
松沢　陽（大宮開成）
中丸　漣（浦和学院）
水落　理玖也（栄東）
小柴　直人（武南）
多田　健人（城西川越）
鈴木　海雅（武南）
伊東　直人（浦和実業）
平嶋　琉人（城西川越）
益子　真幸（西武台）
黒田　俊介（農大三高）
高山　斗羽（成徳深谷）
永井　惟葵（浦和学院）
西川　史悠（浦和実業）
秋葉　大河（城西川越）
村上　知優（山村学園）
山口　佳輝（埼玉平成）
岡田　湊太（川越東）

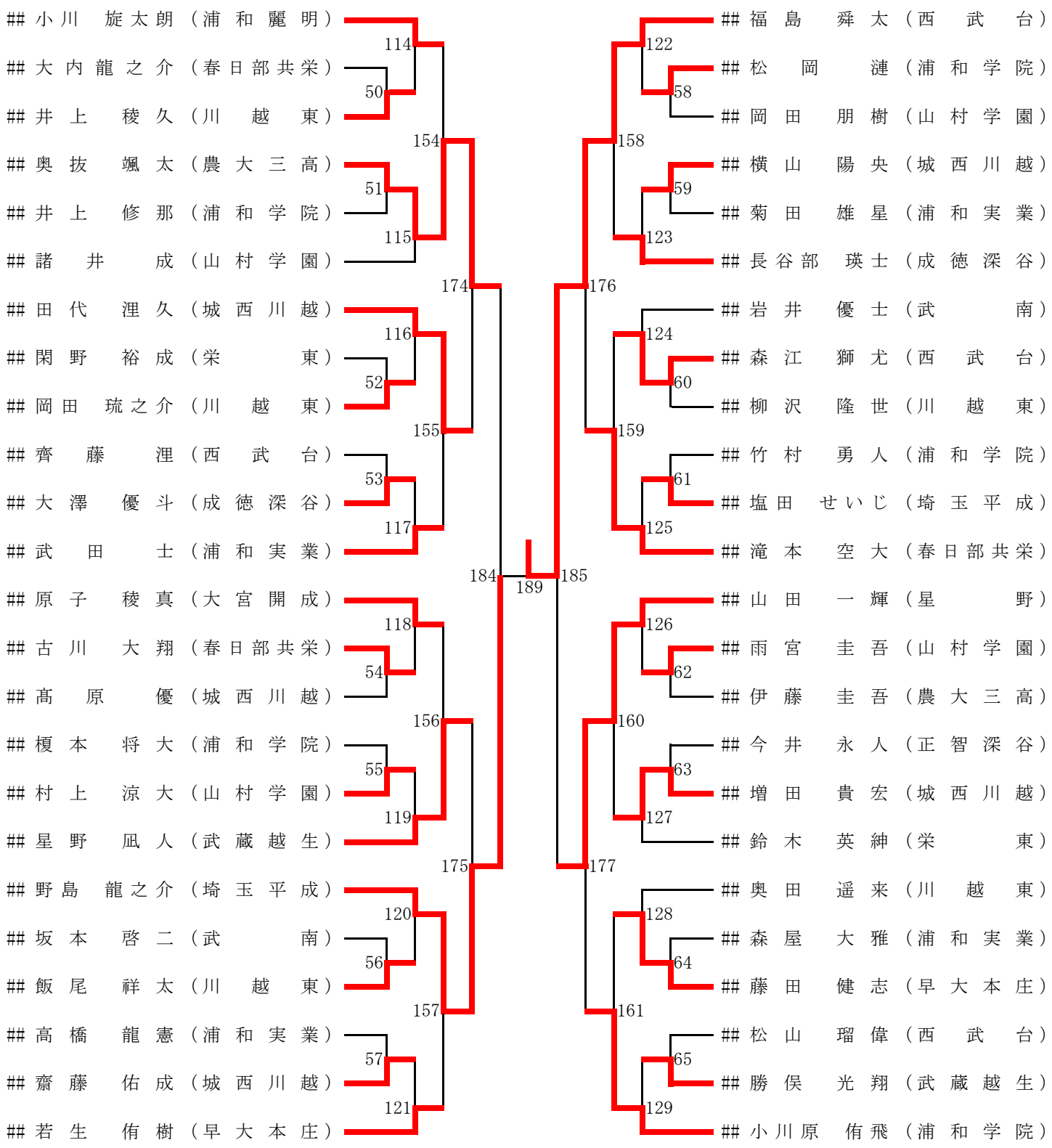
小川　旋太朗（浦和麗明）
大内龍之介（春日部共栄）
井上　稜久（川越東）
奥抜　颯太（農大三高）
井上　修那（浦和学院）
諸井　成（山村学園）
田代　浬久（城西川越）
閑野　裕成（栄東）
岡田　琉之介（川越東）
齊藤　浬（西武台）
大澤　優斗（成徳深谷）
武田　士（浦和実業）
原子　稜真（大宮開成）
古川　大翔（春日部共栄）
髙原　優（城西川越）
榎本　将大（浦和学院）
村上　涼大（山村学園）
星野　凪人（武蔵越生）
野島　龍之介（埼玉平成）
坂本　啓二（武南）
飯尾　祥太（川越東）
高橋　龍憲（浦和実業）
齋藤　佑成（城西川越）
若生　侑樹（早大本庄）
福島　舜太（西武台）
松岡　漣（浦和学院）
岡田　朋樹（山村学園）
横山　陽央（城西川越）
菊田　雄星（浦和実業）
長谷部　瑛士（成徳深谷）
岩井　優士（武南）
森江　獅尤（西武台）
柳沢　隆世（川越東）
竹村　勇人（浦和学院）
塩田　せいじ（埼玉平成）
滝本　空大（春日部共栄）
山田　一輝（星野）
雨宮　圭吾（山村学園）
伊藤　圭吾（農大三高）
今井　永人（正智深谷）
増田　貴宏（城西川越）
鈴木　英紳（栄東）
奥田　遥来（川越東）
森屋　大雅（浦和実業）
藤田　健志（早大本庄）
松山　瑠偉（西武台）
勝俣　光翔（武蔵越生）
小川原　侑飛（浦和学院）
114
50
154
51
115
174
116
52
155
53
117
184
189
185
118
54
156
55
119
175
120
56
157
57
121
122
58
158
59
123
176
124
60
159
61
125
126
62
160
63
127
177
128
64
161
65
129