6　女子Ｂブロック　ダブルス　　2008 埼玉私学
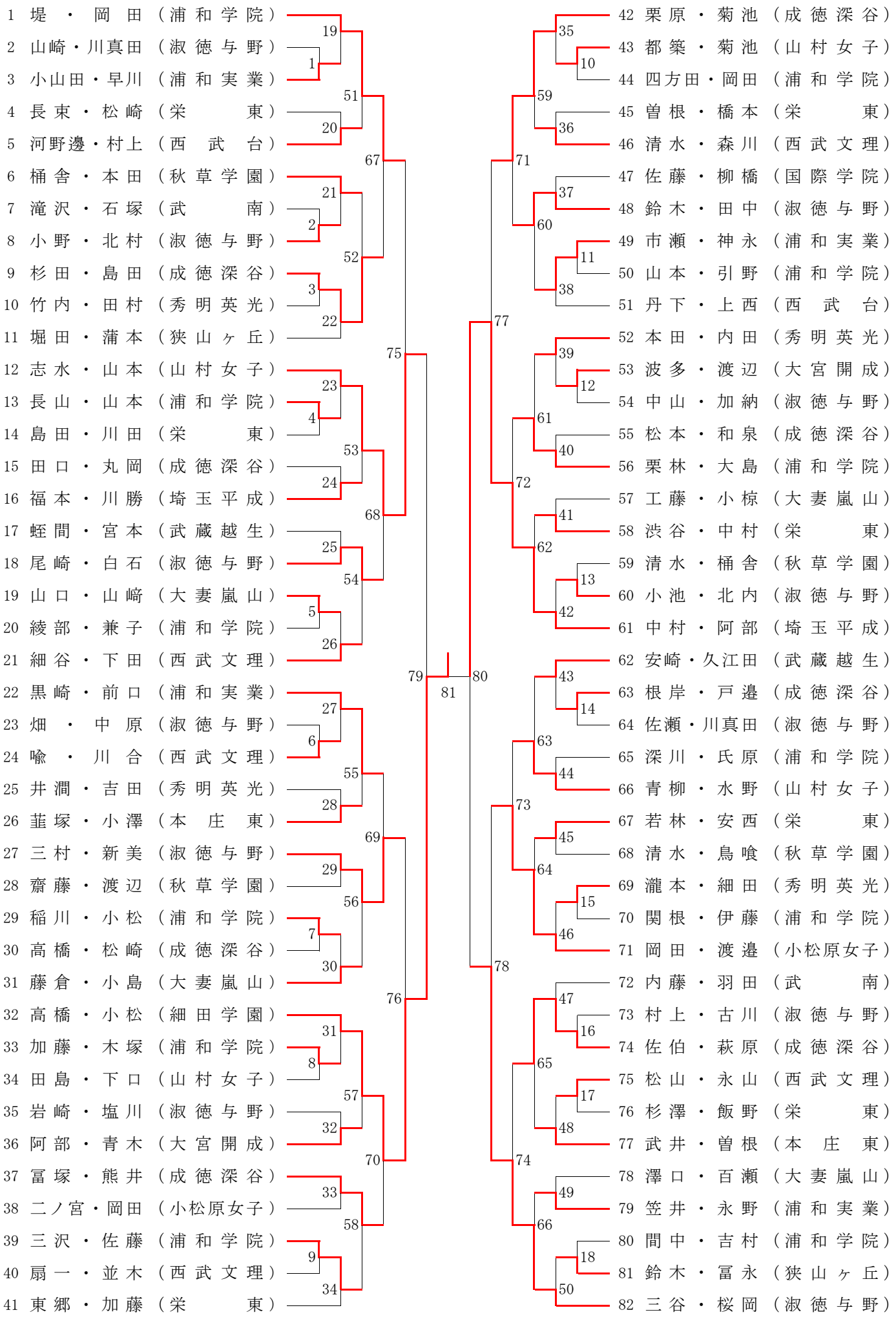
1 堤・岡田（浦和学院）
2 山崎・川真田（淑徳与野）
3 小山田・早川（浦和実業）
4 長束・松崎（栄東）
5 河野邊・村上（西武台）
6 桶舎・本田（秋草学園）
7 滝沢・石塚（武南）
8 小野・北村（淑徳与野）
9 杉田・島田（成徳深谷）
10 竹内・田村（秀明英光）
11 堀田・蒲本（狭山ヶ丘）
12 志水・山本（山村女子）
13 長山・山本（浦和学院）
14 島田・川田（栄東）
15 田口・丸岡（成徳深谷）
16 福本・川勝（埼玉平成）
17 蛭間・宮本（武蔵越生）
18 尾崎・白石（淑徳与野）
19 山口・山崎（大妻嵐山）
20 綾部・兼子（浦和学院）
21 細谷・下田（西武文理）
22 黒崎・前口（浦和実業）
23 畑・中原（淑徳与野）
24 喰・川合（西武文理）
25 井澗・吉田（秀明英光）
26 韮塚・小澤（本庄東）
27 三村・新美（淑徳与野）
28 齋藤・渡辺（秋草学園）
29 稲川・小松（浦和学院）
30 高橋・松崎（成徳深谷）
31 藤倉・小島（大妻嵐山）
32 高橋・小松（細田学園）
33 加藤・木塚（浦和学院）
34 田島・下口（山村女子）
35 岩崎・塩川（淑徳与野）
36 阿部・青木（大宮開成）
37 冨塚・熊井（成徳深谷）
38 二ノ宮・岡田（小松原女子）
39 三沢・佐藤（浦和学院）
40 扇一・並木（西武文理）
41 東郷・加藤（栄東）
42 栗原・菊池（成徳深谷）
43 都築・菊池（山村女子）
44 四方田・岡田（浦和学院）
45 曽根・橋本（栄東）
46 清水・森川（西武文理）
47 佐藤・柳橋（国際学院）
48 鈴木・田中（淑徳与野）
49 市瀬・神永（浦和実業）
50 山本・引野（浦和学院）
51 丹下・上西（西武台）
52 本田・内田（秀明英光）
53 波多・渡辺（大宮開成）
54 中山・加納（淑徳与野）
55 松本・和泉（成徳深谷）
56 栗林・大島（浦和学院）
57 工藤・小椋（大妻嵐山）
58 渋谷・中村（栄東）
59 清水・桶舎（秋草学園）
60 小池・北内（淑徳与野）
61 中村・阿部（埼玉平成）
62 安崎・久江田（武蔵越生）
63 根岸・戸邉（成徳深谷）
64 佐瀬・川真田（淑徳与野）
65 深川・氏原（浦和学院）
66 青柳・水野（山村女子）
67 若林・安西（栄東）
68 清水・鳥喰（秋草学園）
69 瀧本・細田（秀明英光）
70 関根・伊藤（浦和学院）
71 岡田・渡邉（小松原女子）
72 内藤・羽田（武南）
73 村上・古川（淑徳与野）
74 佐伯・萩原（成徳深谷）
75 松山・永山（西武文理）
76 杉澤・飯野（栄東）
77 武井・曽根（本庄東）
78 澤口・百瀬（大妻嵐山）
79 笠井・永野（浦和実業）
80 間中・吉村（浦和学院）
81 鈴木・冨永（狭山ヶ丘）
82 三谷・桜岡（淑徳与野）