男子決勝トーナメント

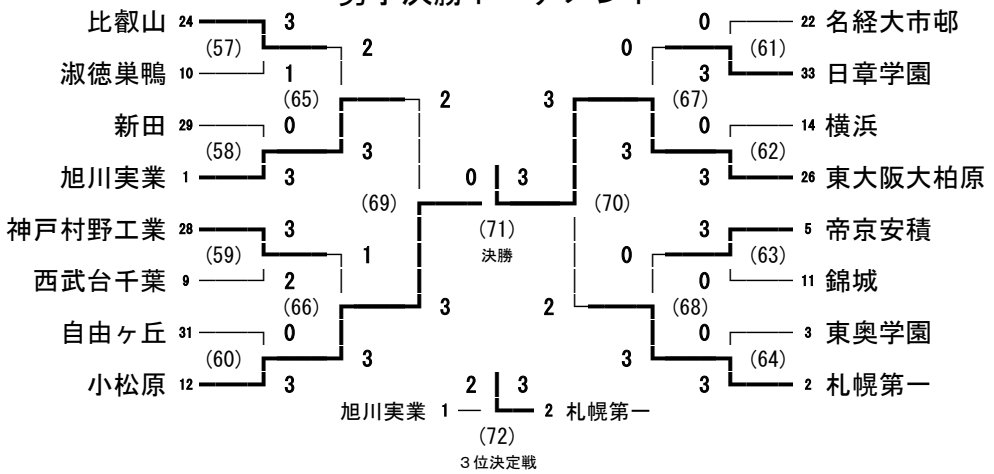

３位決定戦

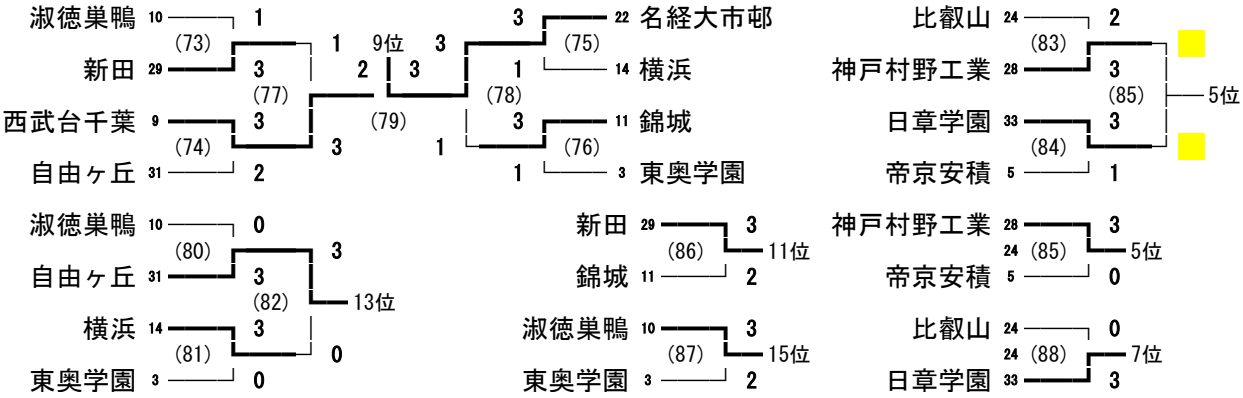

３位ブロック

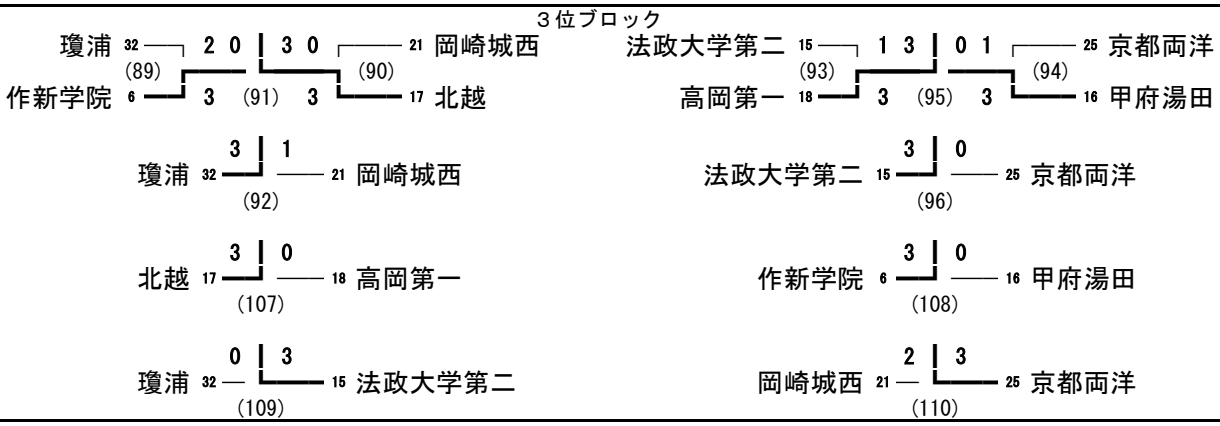
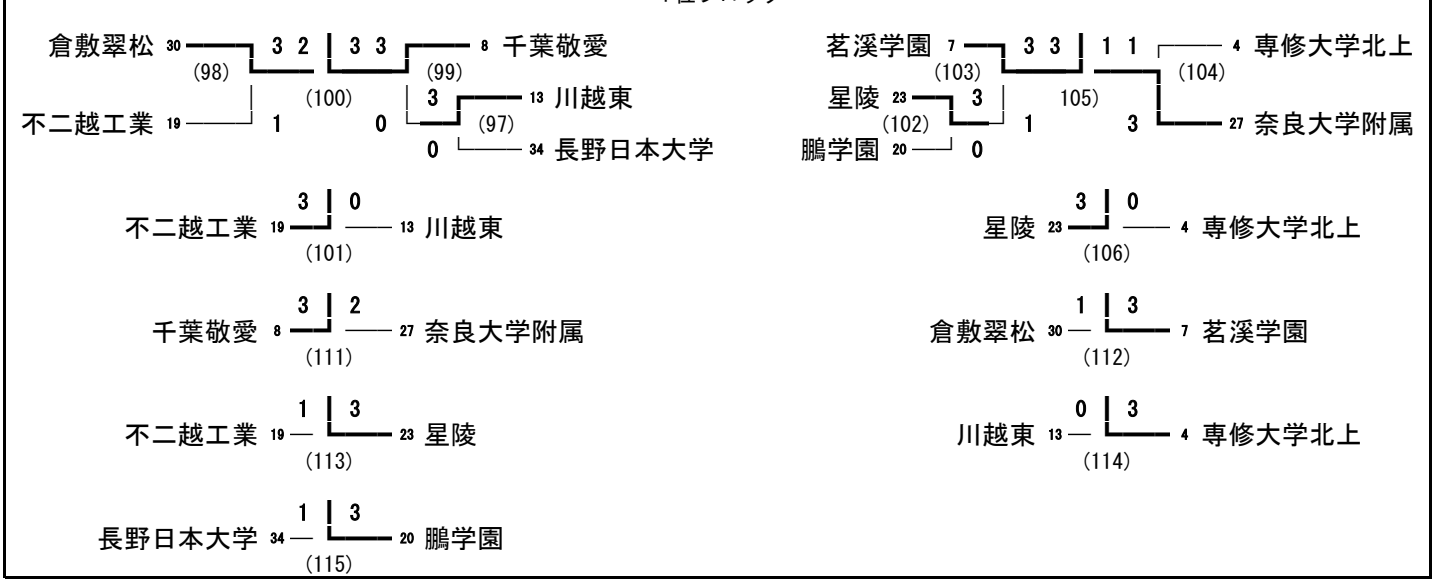
４位ブロック