15歳女子

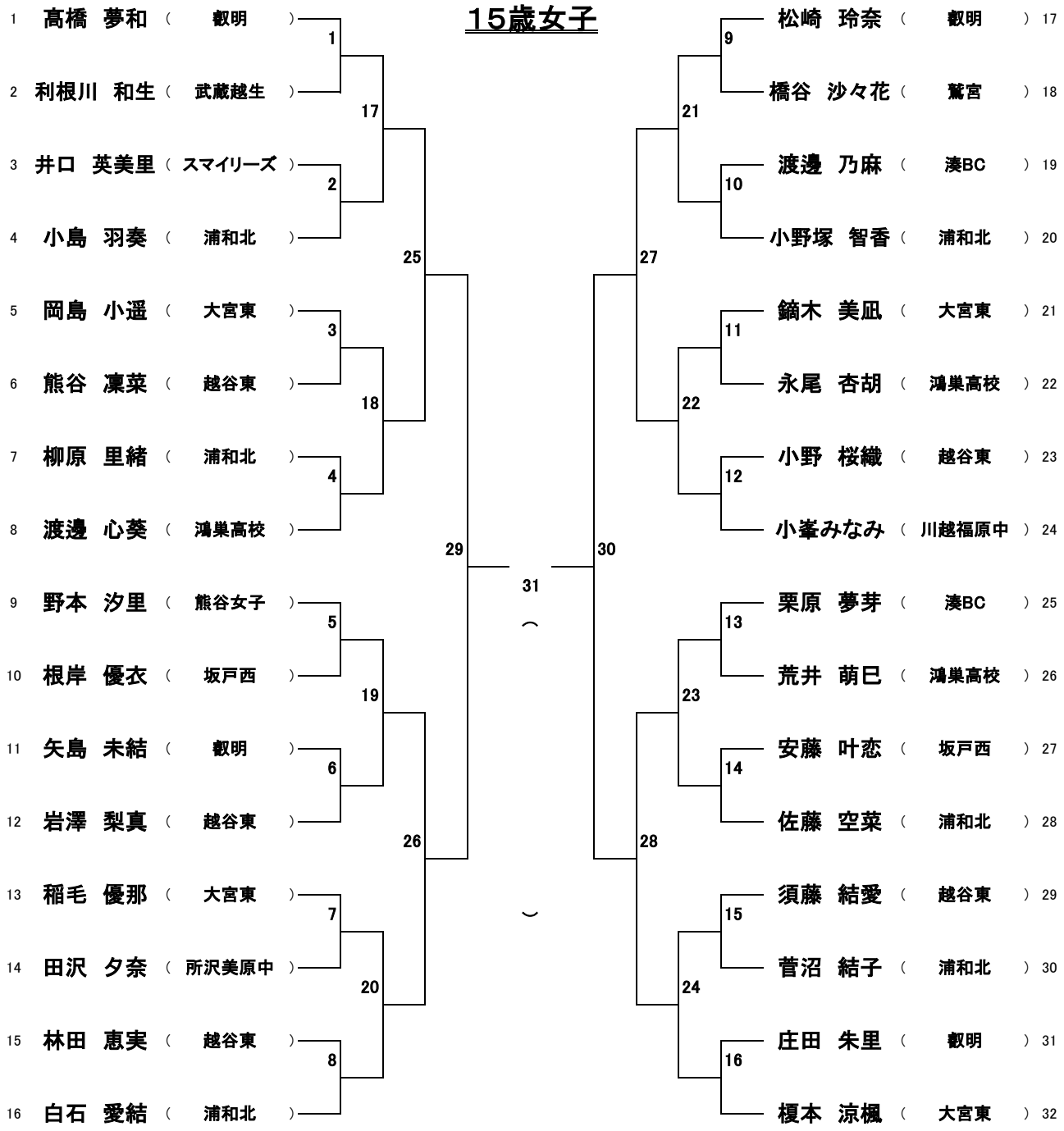
1 高橋 夢和 （ 叡明 ）
2 利根川 和生 （ 武蔵越生 ）
3 井口 英美里 （ スマイリーズ ）
4 小島 羽奏 （ 浦和北 ）
5 岡島 小遥 （ 大宮東 ）
6 熊谷 凜菜 （ 越谷東 ）
7 柳原 里緒 （ 浦和北 ）
8 渡邊 心葵 （ 鴻巣高校 ）
9 野本 汐里 （ 熊谷女子 ）
10 根岸 優衣 （ 坂戸西 ）
11 矢島 未結 （ 叡明 ）
12 岩澤 梨真 （ 越谷東 ）
13 稲毛 優那 （ 大宮東 ）
14 田沢 夕奈 （ 所沢美原中 ）
15 林田 恵実 （ 越谷東 ）
16 白石 愛結 （ 浦和北 ）
1
2
3
4
5
6
7
8
17
18
19
20
25
26
29
31
（
）
30
27
28
21
22
23
24
9
10
11
12
13
14
15
16
松崎 玲奈 （ 叡明 ） 17
橋谷 沙々花 （ 鷲宮 ） 18
渡邊 乃麻 （ 湊BC ） 19
小野塚 智香 （ 浦和北 ） 20
鏑木 美凪 （ 大宮東 ） 21
永尾 杏胡 （ 鴻巣高校 ） 22
小野 桜織 （ 越谷東 ） 23
小峯みなみ （ 川越福原中 ） 24
栗原 夢芽 （ 湊BC ） 25
荒井 萌巳 （ 鴻巣高校 ） 26
安藤 叶恋 （ 坂戸西 ） 27
佐藤 空菜 （ 浦和北 ） 28
須藤 結愛 （ 越谷東 ） 29
菅沼 結子 （ 浦和北 ） 30
庄田 朱里 （ 叡明 ） 31
榎本 涼楓 （ 大宮東 ） 32