男子シングルス

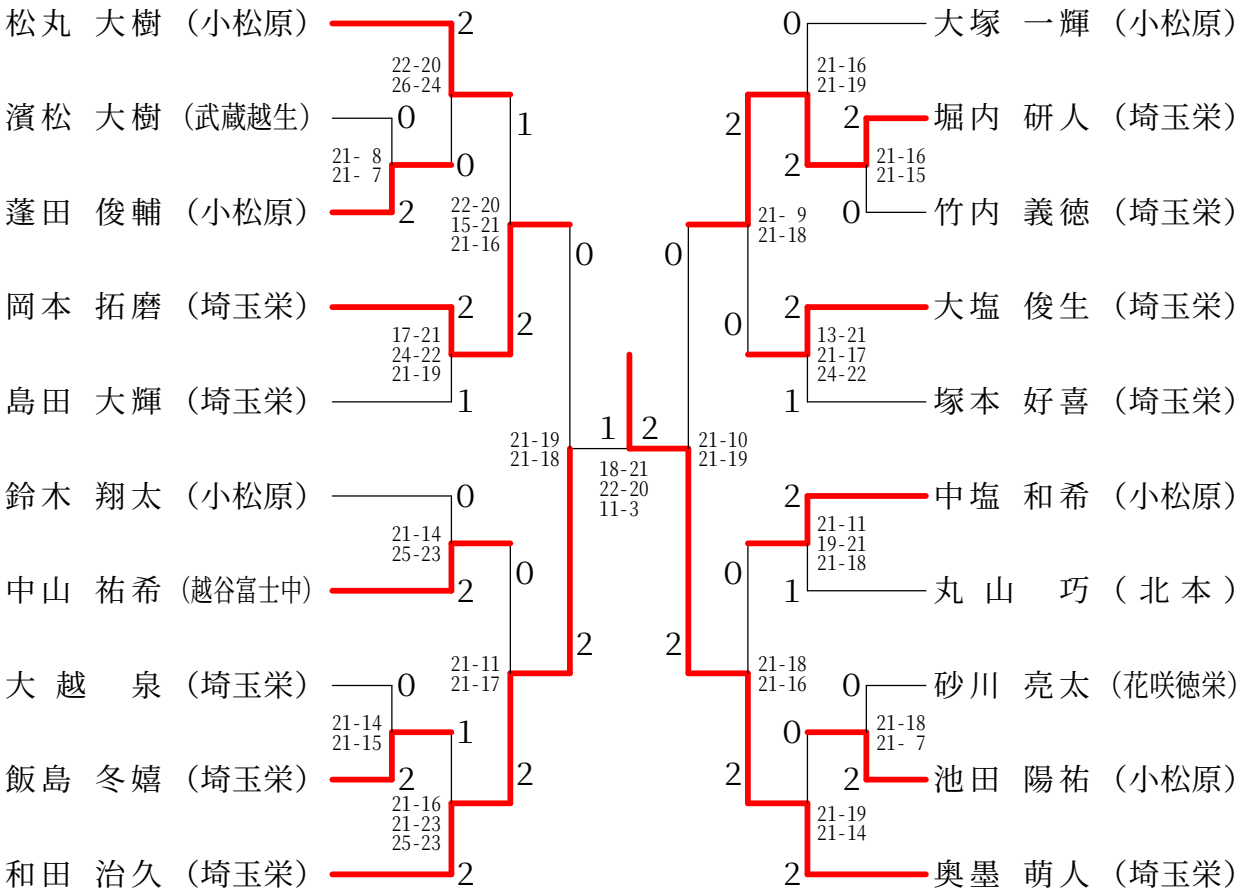
松丸 大樹（小松原）
濱松 大樹（武蔵越生）
蓬田 俊輔（小松原）
岡本 拓磨（埼玉栄）
島田 大輝（埼玉栄）
鈴木 翔太（小松原）
中山 祐希（越谷富士中）
大越 泉（埼玉栄）
飯島 冬嬉（埼玉栄）
和田 治久（埼玉栄）
大塚 一輝（小松原）
堀内 研人（埼玉栄）
竹内 義徳（埼玉栄）
大塩 俊生（埼玉栄）
塚本 好喜（埼玉栄）
中塩 和希（小松原）
丸山 巧（北本）
砂川 亮太（花咲徳栄）
池田 陽祐（小松原）
奥墨 萌人（埼玉栄）
22-20
26-24
21- 8
21- 7
22-20
15-21
21-16
17-21
24-22
21-19
21-14
25-23
21-11
21-17
21-14
21-15
21-16
21-23
25-23
21-19
21-18
18-21
22-20
11-3
21-10
21-19
21-16
21-19
21-16
21-15
21- 9
21-18
13-21
21-17
24-22
21-11
19-21
21-18
21-18
21-16
21-18
21- 7
21-19
21-14

女子シングルス

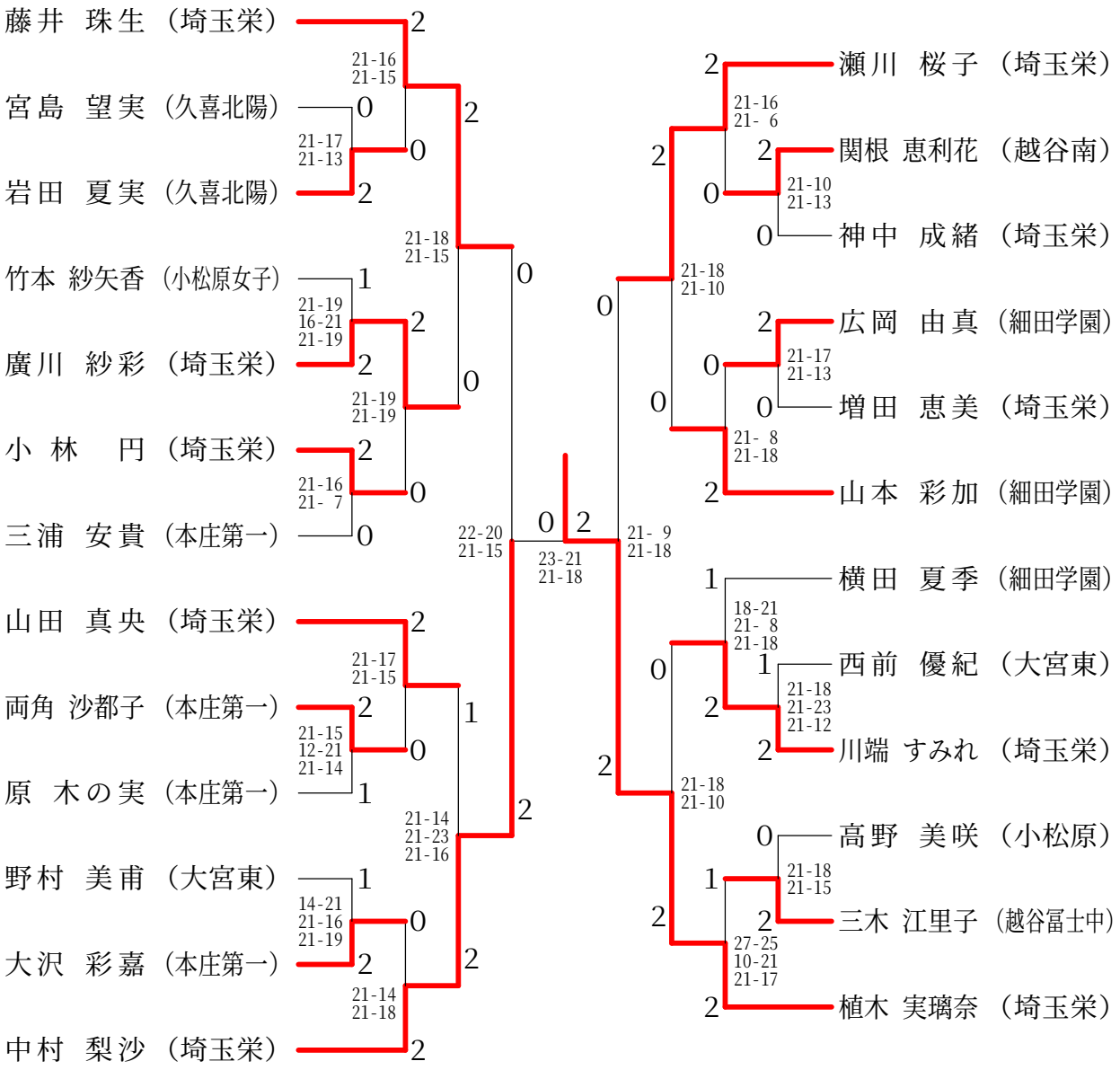

男子ダブルス

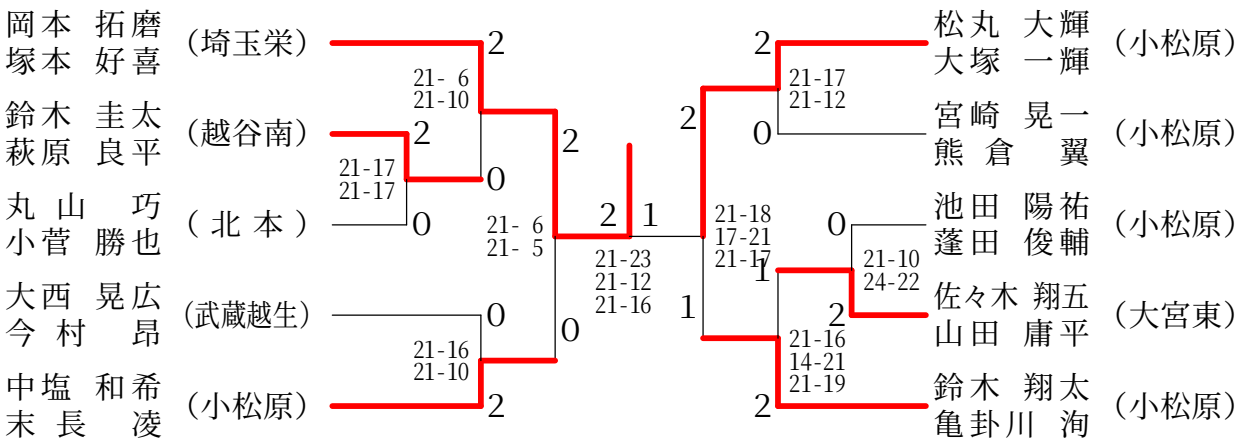

女子ダブルス

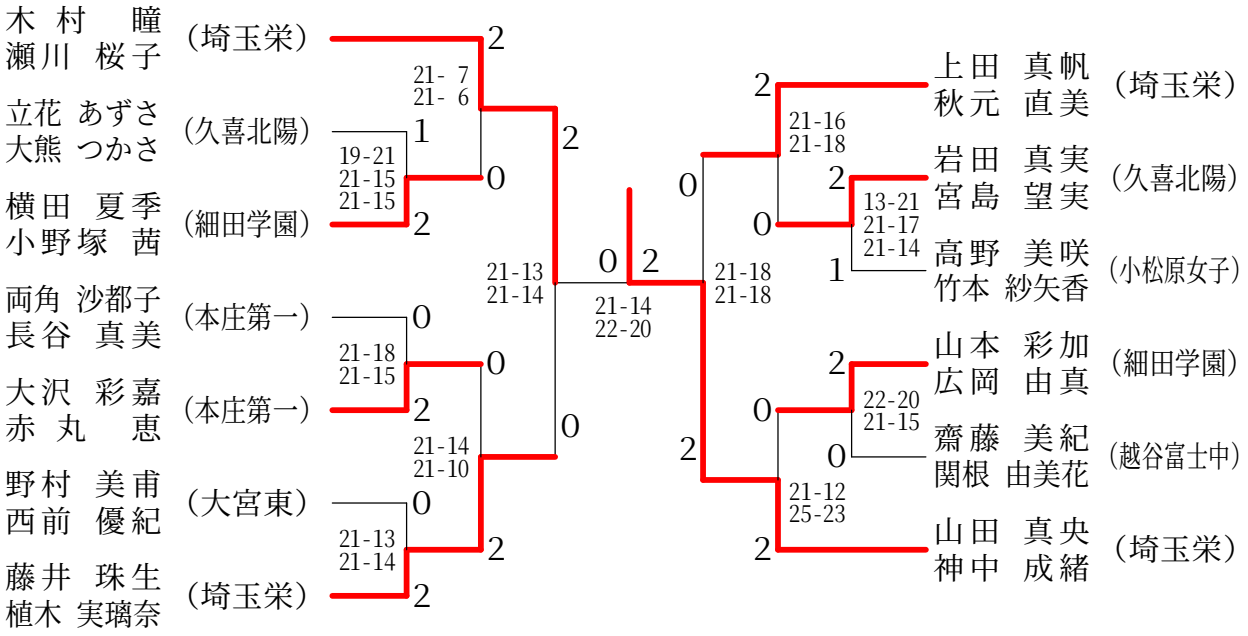
木村 瞳
瀬川 桜子
（埼玉栄）
立花 あずさ
大熊 つかさ
（久喜北陽）
横田 夏季
小野塚 茜
（細田学園）
両角 沙都子
長谷 真美
（本庄第一）
大沢 彩嘉
赤丸 恵
（本庄第一）
野村 美甫
西前 優紀
（大宮東）
藤井 珠生
植木 実璃奈
（埼玉栄）
2
21- 7
21- 6
1
19-21
21-15
21-15
0
2
0
21-18
21-15
2
0
21-14
21-10
0
21-13
21-14
2
2
21-13
21-14
0
0
0
2
21-14
22-20
0
2
21-18
21-18
2
0
2
21-16
21-18
0
2
13-21
21-17
21-14
1
2
22-20
21-15
0
0
21-12
25-23
2
上田 真帆
秋元 直美
（埼玉栄）
岩田 真実
宮島 望実
（久喜北陽）
高野 美咲
竹本 紗矢香
（小松原女子）
山本 彩加
広岡 由真
（細田学園）
齋藤 美紀
関根 由美花
（越谷富士中）
山田 真央
神中 成緒
（埼玉栄）