２００９　インハイ予選　　上尾運動公園体育館
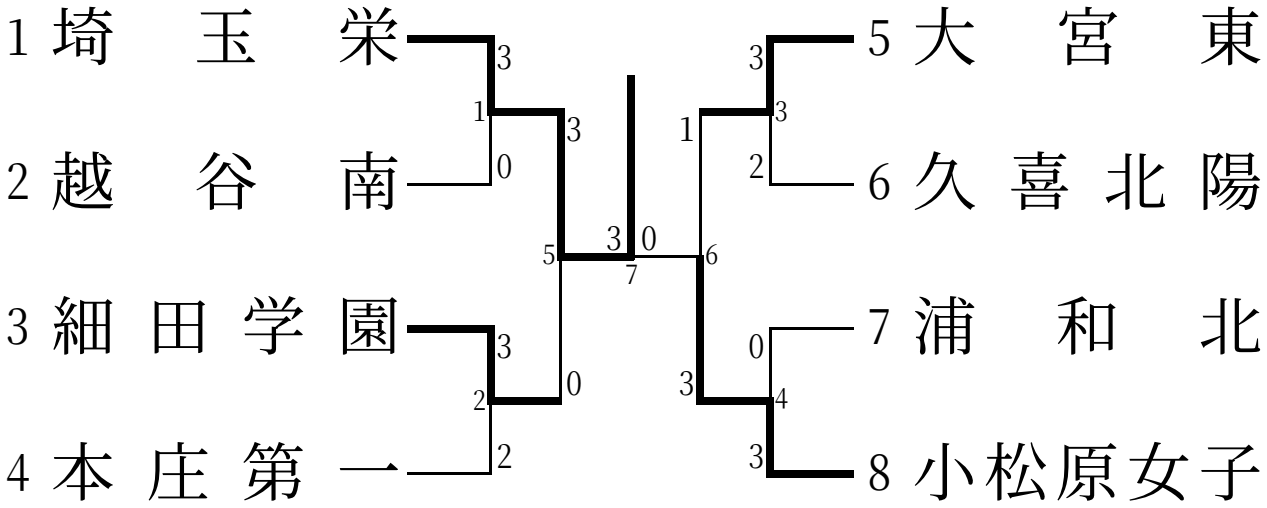
女子団体