第３９回会長杯争奪シングルス大会　令和８年３月１５日　毎日興業アリーナ久喜

１年生女子

Ａブロック

1 鞠子 千晴（ＧＷＡ）
2 根口 花凛（行田埼玉）
3 塚野 栞奈（上尾西）
4 山本 偲織（草加両新田）
5 川口 千寿（さいたま三室）
6 鈴木 紗弥（草加谷塚）
7 前田 菜々葉（ｼｬﾄﾙﾋﾟｰｸJr.）
8 板東 奈菜（久喜太東）
9 武田 奈々（鴻巣吹上北）
10 小林 美沙希（草加）
11 寺田 絢音（加須東）
12 石崎 実桜（越谷北陽）
13 本間 美樹（鴻巣赤見台）
14 椎名 結莉（さいたま与野西）
15 髙橋 萌（Ｂ－Ｓｋｙ）
16 和田 緋鞠（越谷栄進）
17 岡島 来美（北本東）
18 野中 彩笑（湊ＢＣ）
19 宇佐美 斗逢（春日部大沼）
20 三村 こころ（行田忍）
21 寺田 美結（草加松江）
22 佐藤 寧胡（杉戸南）
23 大関 侑奈（川口八幡木）
24 古畑 柚希（越谷新栄）
25 中村 芽衣（ARROW'S KUMAGAYA）
26 池永 実南（朝霞第三）
27 新 紗綾（鴻巣赤見台）
28 白滝 さくら（草加谷塚）
29 吉田 直央（加須昭和）
30 北脇 璃子（久喜鷲宮）
31 金城 千早妃（本庄南）
32 大髙 羽愛（ｼｬﾄﾙﾋﾟｰｸJr.）
33 森 琴葉（桶川）
34 飯吉 蒼來（八潮大原）
35 中泉 文菜（朝霞第一）

Ｂブロック
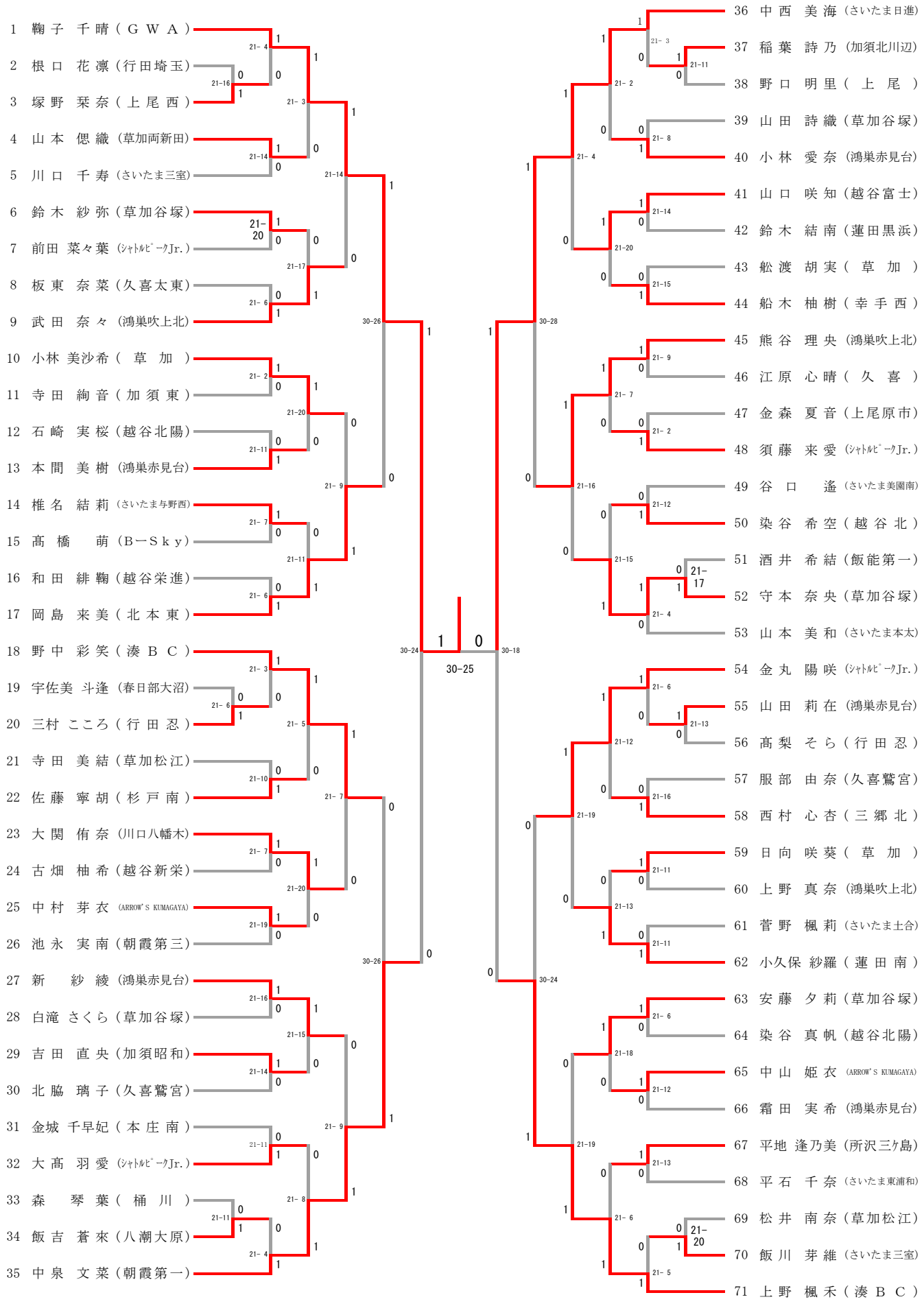
36 中西 美海（さいたま日進）
37 稲葉 詩乃（加須北川辺）
38 野口 明里（上尾）
39 山田 詩織（草加谷塚）
40 小林 愛奈（鴻巣赤見台）
41 山口 咲知（越谷富士）
42 鈴木 結南（蓮田黒浜）
43 船渡 胡実（草加）
44 船木 柚樹（幸手西）
45 熊谷 理央（鴻巣吹上北）
46 江原 心晴（久喜）
47 金森 夏音（上尾原市）
48 須藤 来愛（ｼｬﾄﾙﾋﾟｰｸJr.）
49 谷口 遙（さいたま美園南）
50 染谷 希空（越谷北）
51 酒井 希結（飯能第一）
52 守本 奈央（草加谷塚）
53 山本 美和（さいたま本太）
54 金丸 陽咲（ｼｬﾄﾙﾋﾟｰｸJr.）
55 山田 莉在（鴻巣赤見台）
56 髙梨 そら（行田忍）
57 服部 由奈（久喜鷲宮）
58 西村 心杏（三郷北）
59 日向 咲葵（草加）
60 上野 真奈（鴻巣吹上北）
61 菅野 楓莉（さいたま土合）
62 小久保 紗羅（蓮田南）
63 安藤 夕莉（草加谷塚）
64 染谷 真帆（越谷北陽）
65 中山 姫衣（ARROW'S KUMAGAYA）
66 霜田 実希（鴻巣赤見台）
67 平地 逢乃美（所沢三ケ島）
68 平石 千奈（さいたま東浦和）
69 松井 南奈（草加松江）
70 飯川 芽維（さいたま三室）
71 上野 楓禾（湊ＢＣ）