第４５回　会長杯争奪中学生バドミントンダブルス大会

１年生男子　令和８年１月５・６日　毎日工業アリーナ久喜・北本市体育センター

Aブロック

1	原　一翔 瀬戸　瑛汰	(春日部武里)
2	土田　遼 榎本　康佑	(さいたま三橋)
3	片岡　侑希 髙橋　奏輝	(鴻巣赤見台)
4	福田　孝介 家納　希和	(さいたま岸) (湊ＢＣ)
5	野口　琉聖 川島　大輝	(加須東)
6	齋藤　虹斗 小笠原　将真	(久喜)
7	菅原　大幹 海老原　大希	(八潮大原)
8	柳沢　大輝 長島　良磨	(ARROW'S KUMAGAYA)
9	新井　亮輔 三津谷　宏明	(さいたま岸)
10	村田　航 鈴木　大翔	(越谷富士)
11	中山　誠也 岡野　竜士	(ＧＷＡ) (ﾌﾞﾘｯﾂJBC)
12	飯山　晴翔 岩田　邑亮	(加須昭和)
13	清水　瑛介 米澤　知希	(草加谷塚)

Bブロック
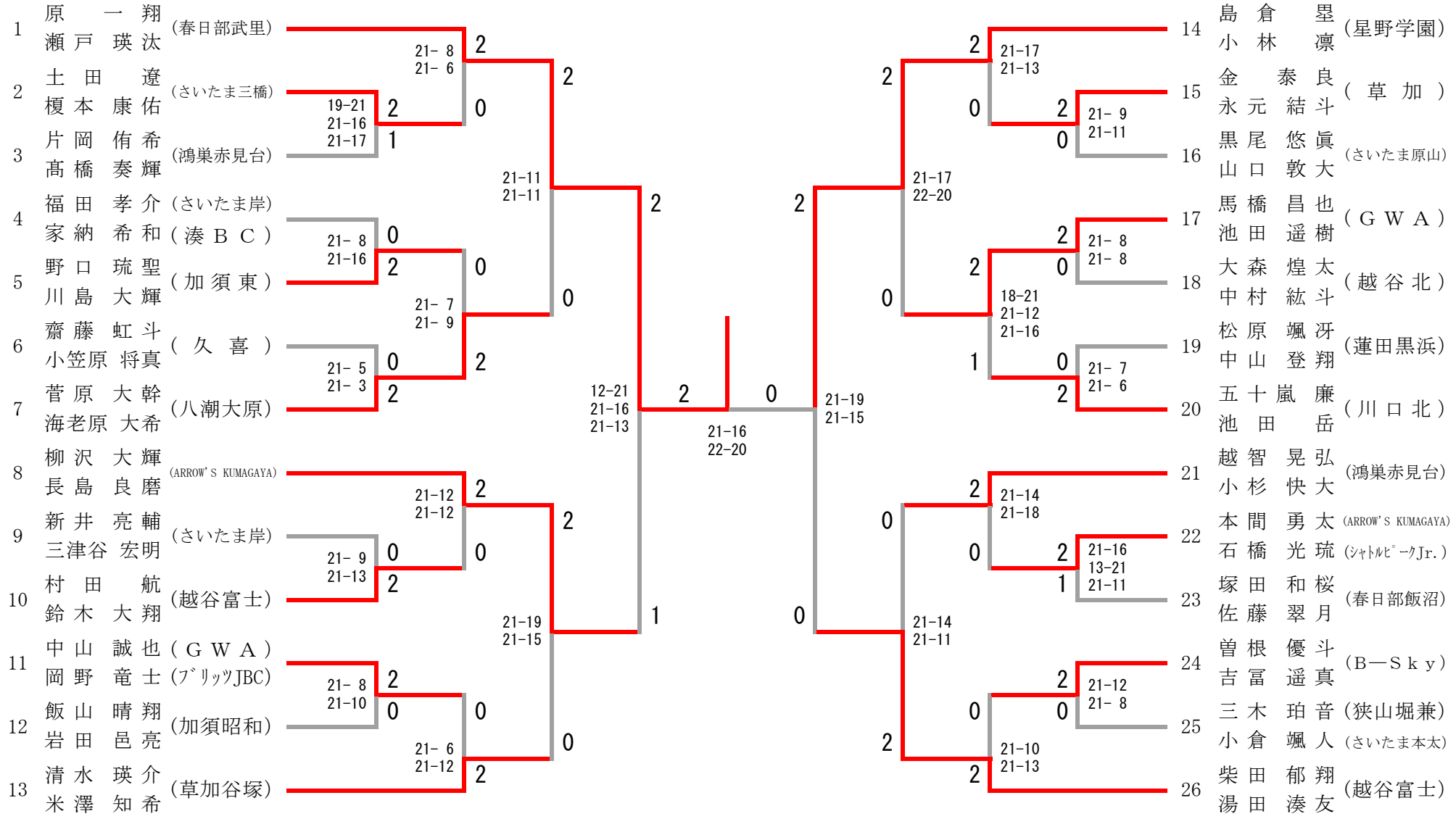
14	島倉　塁 小林　凛	(星野学園)
15	金　泰良 永元　結斗	(草加)
16	黒尾　悠眞 山口　敦大	(さいたま原山)
17	馬橋　昌也 池田　遥樹	(ＧＷＡ)
18	大森　煌太 中村　紘斗	(越谷北)
19	松原　颯冴 中山　登翔	(蓮田黒浜)
20	五十嵐　廉 池田　岳	(川口北)
21	越智　晃弘 小杉　快大	(鴻巣赤見台)
22	本間　勇太 石橋　光琉	(ARROW'S KUMAGAYA) (ｼｬﾄﾙﾋﾟｰｸJr.)
23	塚田　和桜 佐藤　翠月	(春日部飯沼)
24	曽根　優斗 吉冨　遥真	(Ｂ―Ｓｋｙ)
25	三木　珀音 小倉　颯人	(狭山堀兼) (さいたま本太)
26	柴田　郁翔 湯田　湊友	(越谷富士)