第３８回会長杯争奪シングルス大会　令和７年３月２日・２７日　桶川サンアリーナ・上尾運動公園体育館

１年生男子

Ａブロック

1 宮城 洸太（蓮田南）
2 戸井田 英介（伊奈Ｓｋｙ）
3 尾崎 水音（加須東）
4 塚本 瑞貴（さいたま内谷）
5 進士 悠羽（草 加）
6 豊田 光希（越谷光陽）
7 村井 陽向斗（ＧＷＡ）
8 白澤 喜一（蓮田南）
9 中西 拓海（さいたま日進）
10 清水 太智（加須大利根）
11 幸崎 柊侑（朝霞第四）
12 稲川 達士（さいたま日進）
13 鈴木 崇翔（越谷新栄）
14 湯原 仁心汰（ｼｬﾄﾙﾋﾟｰｸJr.）
15 法本 壮太（川口芝）
16 百瀬 裕基（桶川西）
17 古市 來希（蓮田南）
18 松村 汰紀（三郷彦成）
19 谷口 泰雅（上尾大谷）
20 髙野 結仁（さいたま内谷）
21 石井 拓馬（草加青柳）
22 島田 千寛（上 里）
23 佐藤 陸人（加須平成）

Ｂブロック
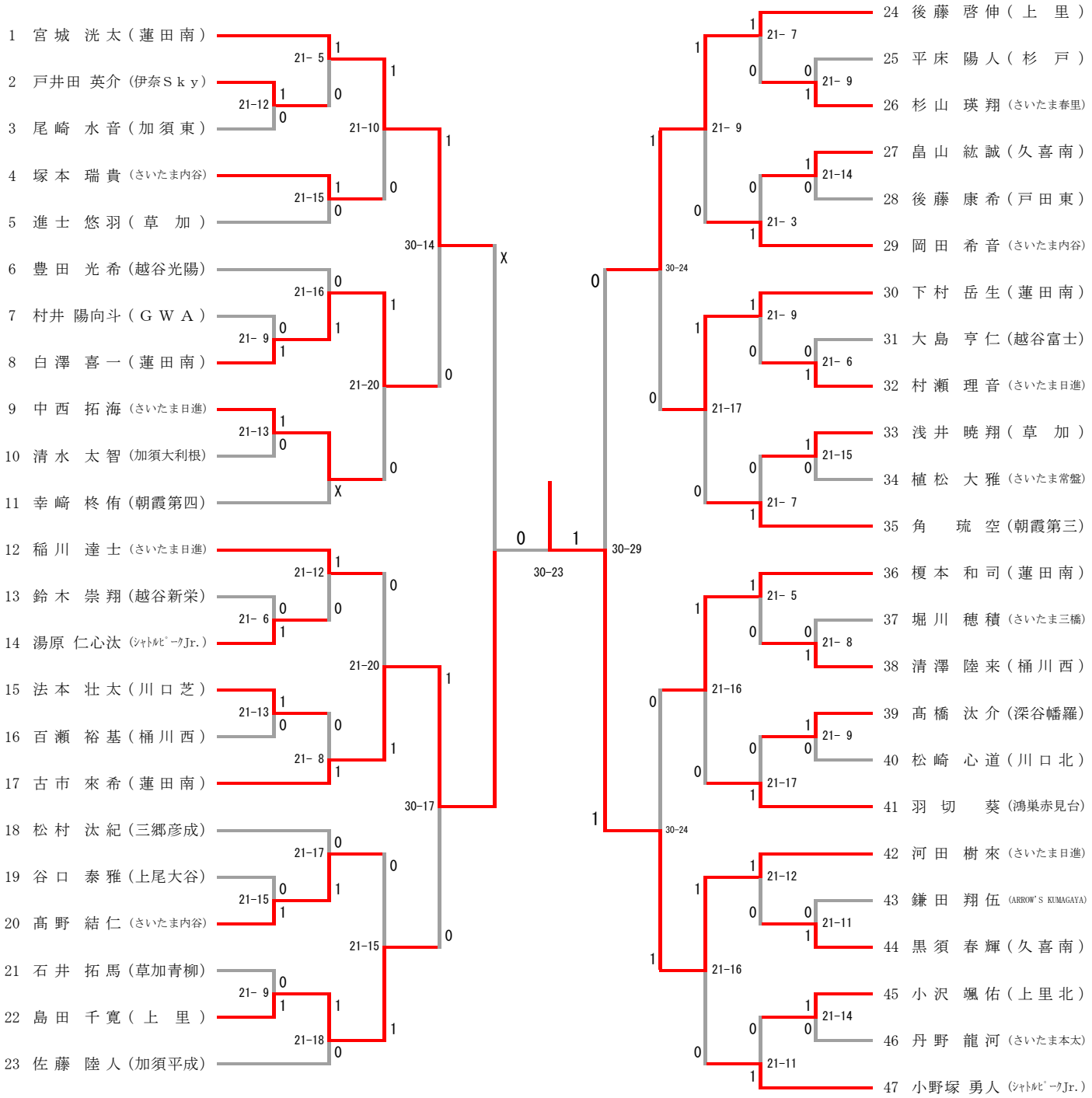
24 後藤 啓伸（上 里）
25 平床 陽人（杉 戸）
26 杉山 瑛翔（さいたま春里）
27 畠山 紘誠（久喜南）
28 後藤 康希（戸田東）
29 岡田 希音（さいたま内谷）
30 下村 岳生（蓮田南）
31 大島 亨仁（越谷富士）
32 村瀬 理音（さいたま日進）
33 浅井 暁翔（草 加）
34 植松 大雅（さいたま常盤）
35 角 琉空（朝霞第三）
36 榎本 和司（蓮田南）
37 堀川 穂積（さいたま三橋）
38 清澤 陸来（桶川西）
39 髙橋 汰介（深谷幡羅）
40 松崎 心道（川口北）
41 羽切 葵（鴻巣赤見台）
42 河田 樹來（さいたま日進）
43 鎌田 翔伍（ARROW'S KUMAGAYA）
44 黒須 春輝（久喜南）
45 小沢 颯佑（上里北）
46 丹野 龍河（さいたま本太）
47 小野塚 勇人（ｼｬﾄﾙﾋﾟｰｸJr.）