令和6年度　学校総合体育大会　中学生バドミントン競技会
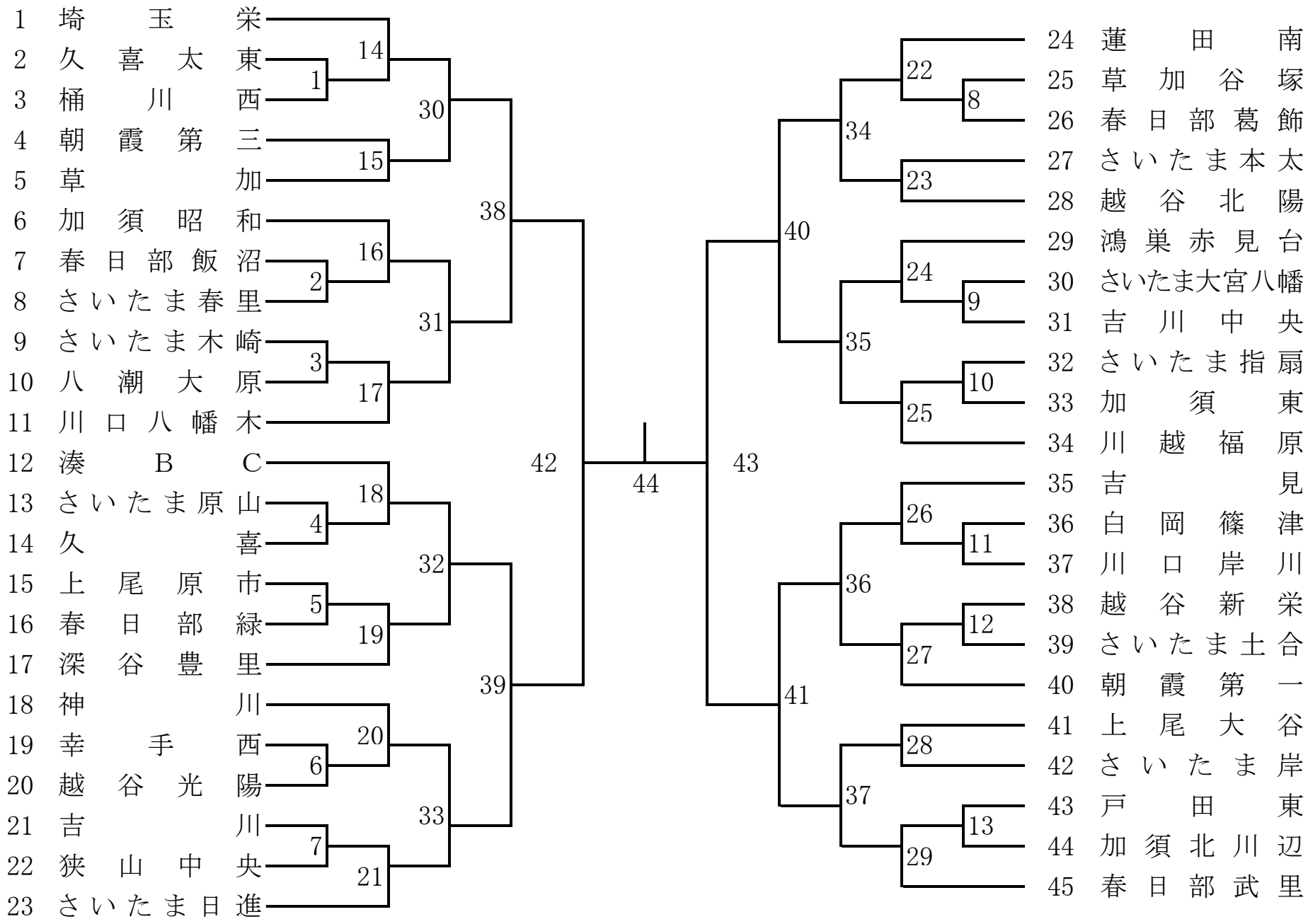
《女子団体戦》(45)