第３０回　埼玉県ジュニアバドミントン年齢別シングルス大会
１３歳男子（１／２）

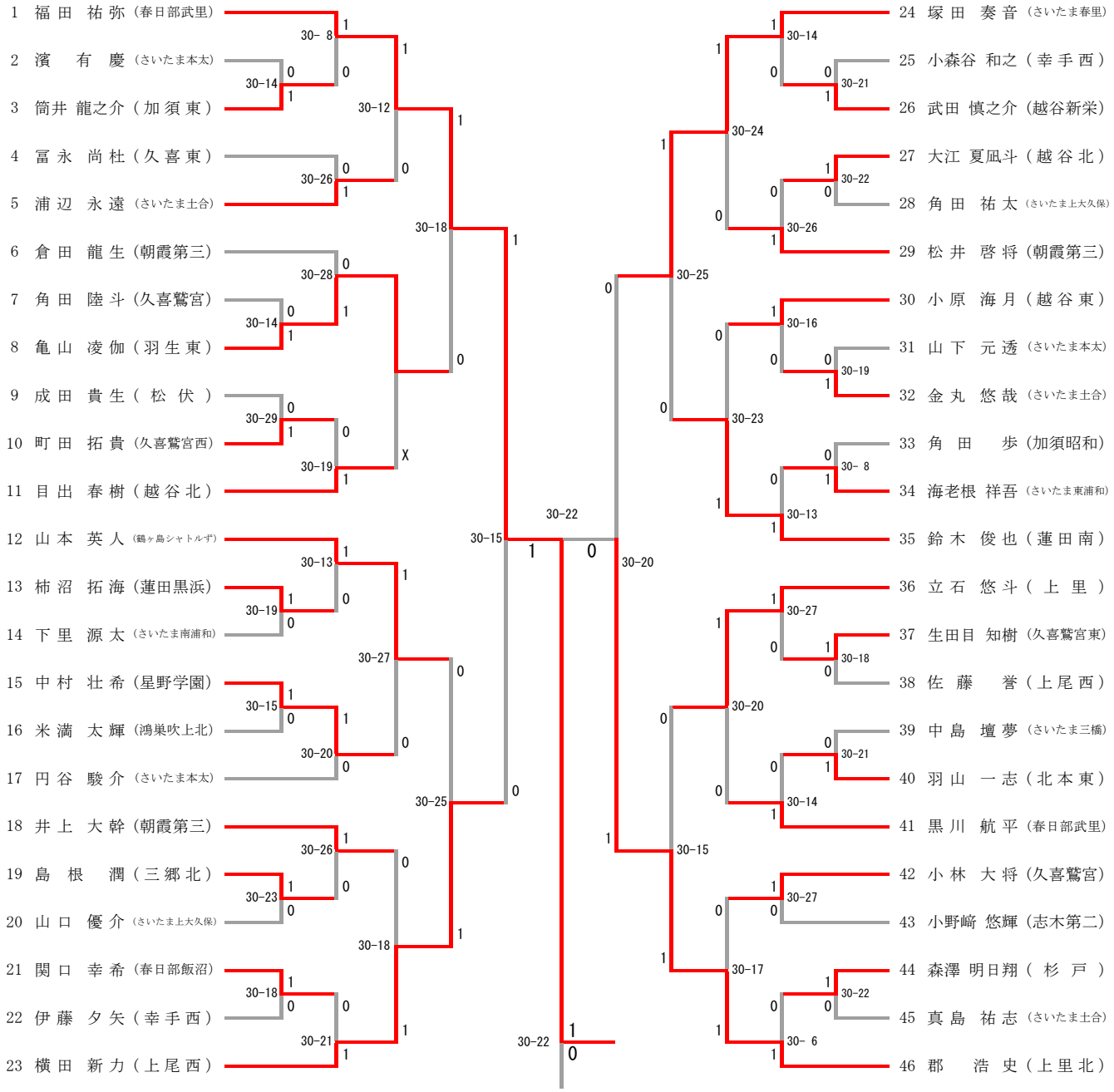

１３歳男子（２／２）

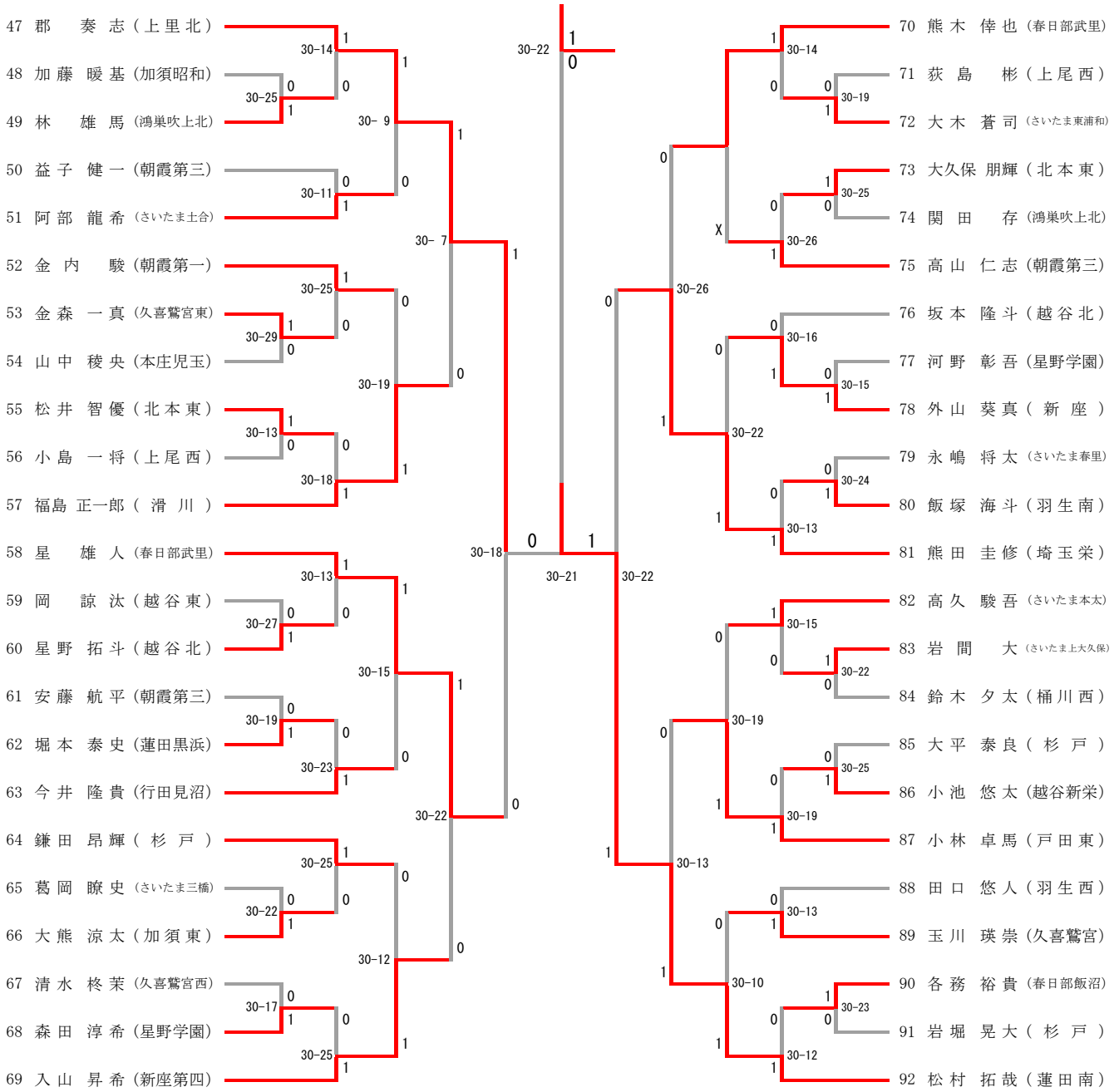
47 郡　奏 志（上里北）
48 加藤 暖基（加須昭和）
49 林　雄 馬（鴻巣吹上北）
50 益子 健一（朝霞第三）
51 阿部 龍希（さいたま土合）
52 金内　駿（朝霞第一）
53 金森 一真（久喜鷲宮東）
54 山中 稜央（本庄児玉）
55 松井 智優（北本東）
56 小島 一将（上尾西）
57 福島 正一郎（滑川）
58 星　雄人（春日部武里）
59 岡　諒汰（越谷東）
60 星野 拓斗（越谷北）
61 安藤 航平（朝霞第三）
62 堀本 泰史（蓮田黒浜）
63 今井 隆貴（行田見沼）
64 鎌田 昂輝（杉戸）
65 葛岡 瞭史（さいたま三橋）
66 大熊 涼太（加須東）
67 清水 柊茉（久喜鷲宮西）
68 森田 淳希（星野学園）
69 入山 昇希（新座第四）
70 熊木 倖也（春日部武里）
71 荻島　彬（上尾西）
72 大木 蒼司（さいたま東浦和）
73 大久保 朋輝（北本東）
74 関田　存（鴻巣吹上北）
75 高山 仁志（朝霞第三）
76 坂本 隆斗（越谷北）
77 河野 彰吾（星野学園）
78 外山 葵真（新座）
79 永嶋 将太（さいたま春里）
80 飯塚 海斗（羽生南）
81 熊田 圭修（埼玉栄）
82 高久 駿吾（さいたま本太）
83 岩間　大（さいたま上大久保）
84 鈴木 夕太（桶川西）
85 大平 泰良（杉戸）
86 小池 悠太（越谷新栄）
87 小林 卓馬（戸田東）
88 田口 悠人（羽生西）
89 玉川 瑛崇（久喜鷲宮）
90 各務 裕貴（春日部飯沼）
91 岩堀 晃大（杉戸）
92 松村 拓哉（蓮田南）
30-14
30-25
30-11
30-29
30-13
30-18
30-27
30-19
30-23
30-22
30-17
30-25
30- 9
30-19
30-15
30-12
30- 7
30-22
30-18
30-21
30-22
30-26
30-14
30-19
30-25
30-26
30-16
30-15
30-22
30-24
30-13
30-19
30-15
30-22
30-25
30-19
30-13
30-13
30-10
30-23
30-12