２年生女子

Ａブロック

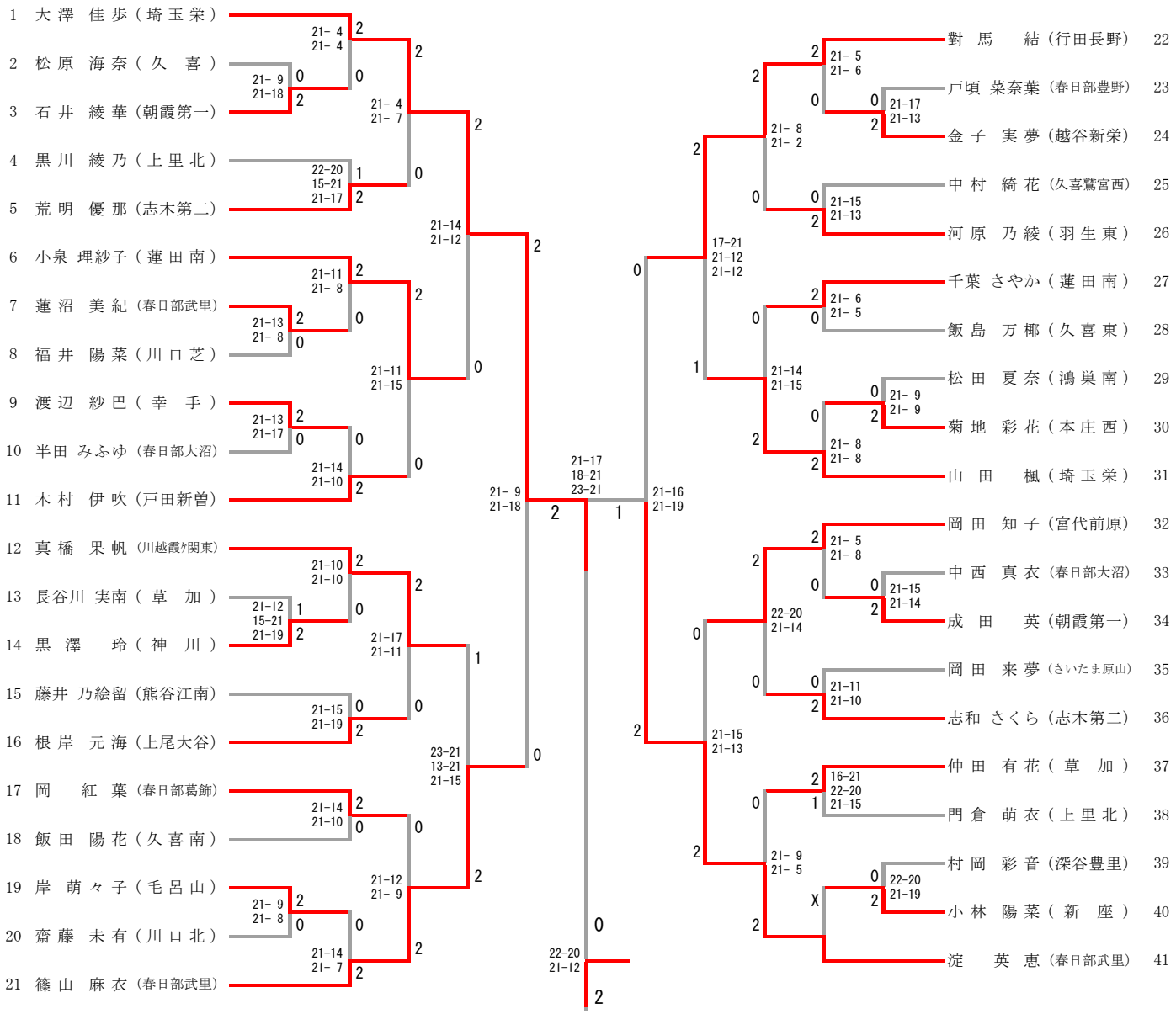
1 大澤 佳歩（埼玉栄）
2 松原 海奈（久 喜）
3 石井 綾華（朝霞第一）
4 黒川 綾乃（上里北）
5 荒明 優那（志木第二）
6 小泉 理紗子（蓮田南）
7 蓮沼 美紀（春日部武里）
8 福井 陽菜（川口芝）
9 渡辺 紗巴（幸 手）
10 半田 みふゆ（春日部大沼）
11 木村 伊吹（戸田新曽）
12 真橋 果帆（川越霞ヶ関東）
13 長谷川 実南（草 加）
14 黒澤 玲（神 川）
15 藤井 乃絵留（熊谷江南）
16 根岸 元海（上尾大谷）
17 岡 紅葉（春日部葛飾）
18 飯田 陽花（久喜南）
19 岸 萌々子（毛呂山）
20 齋藤 未有（川口北）
21 篠山 麻衣（春日部武里）
21- 4
21- 4
21- 9
21-18
21- 4
21- 7
22-20
15-21
21-17
21-14
21-12
21-11
21- 8
21-13
21- 8
21-11
21-15
21-13
21-17
21-14
21-10
21- 9
21-18
21-10
21-10
21-12
15-21
21-19
21-17
21-11
21-15
21-19
23-21
13-21
21-15
21-14
21-10
21-12
21- 9
21- 9
21- 8
21-14
21- 7
21-17
18-21
23-21
21-16
21-19
22-20
21-12
17-21
21-12
21-12
21- 5
21- 6
21- 8
21- 2
21-17
21-13
21-15
21-13
21- 6
21- 5
21-14
21-15
21- 9
21- 9
21- 8
21- 8
21- 5
21- 8
22-20
21-14
21-15
21-13
21-11
21-10
16-21
22-20
21-15
21- 9
21- 5
22-20
21-19
22 對馬 結（行田長野）
23 戸頃 菜奈葉（春日部豊野）
24 金子 実夢（越谷新栄）
25 中村 綺花（久喜鷲宮西）
26 河原 乃綾（羽生東）
27 千葉 さやか（蓮田南）
28 飯島 万椰（久喜東）
29 松田 夏奈（鴻巣南）
30 菊地 彩花（本庄西）
31 山田 楓（埼玉栄）
32 岡田 知子（宮代前原）
33 中西 真衣（春日部大沼）
34 成田 英（朝霞第一）
35 岡田 来夢（さいたま原山）
36 志和 さくら（志木第二）
37 仲田 有花（草 加）
38 門倉 萌衣（上里北）
39 村岡 彩音（深谷豊里）
40 小林 陽菜（新 座）
41 淀 英恵（春日部武里）

２年生女子

Ｂブロック

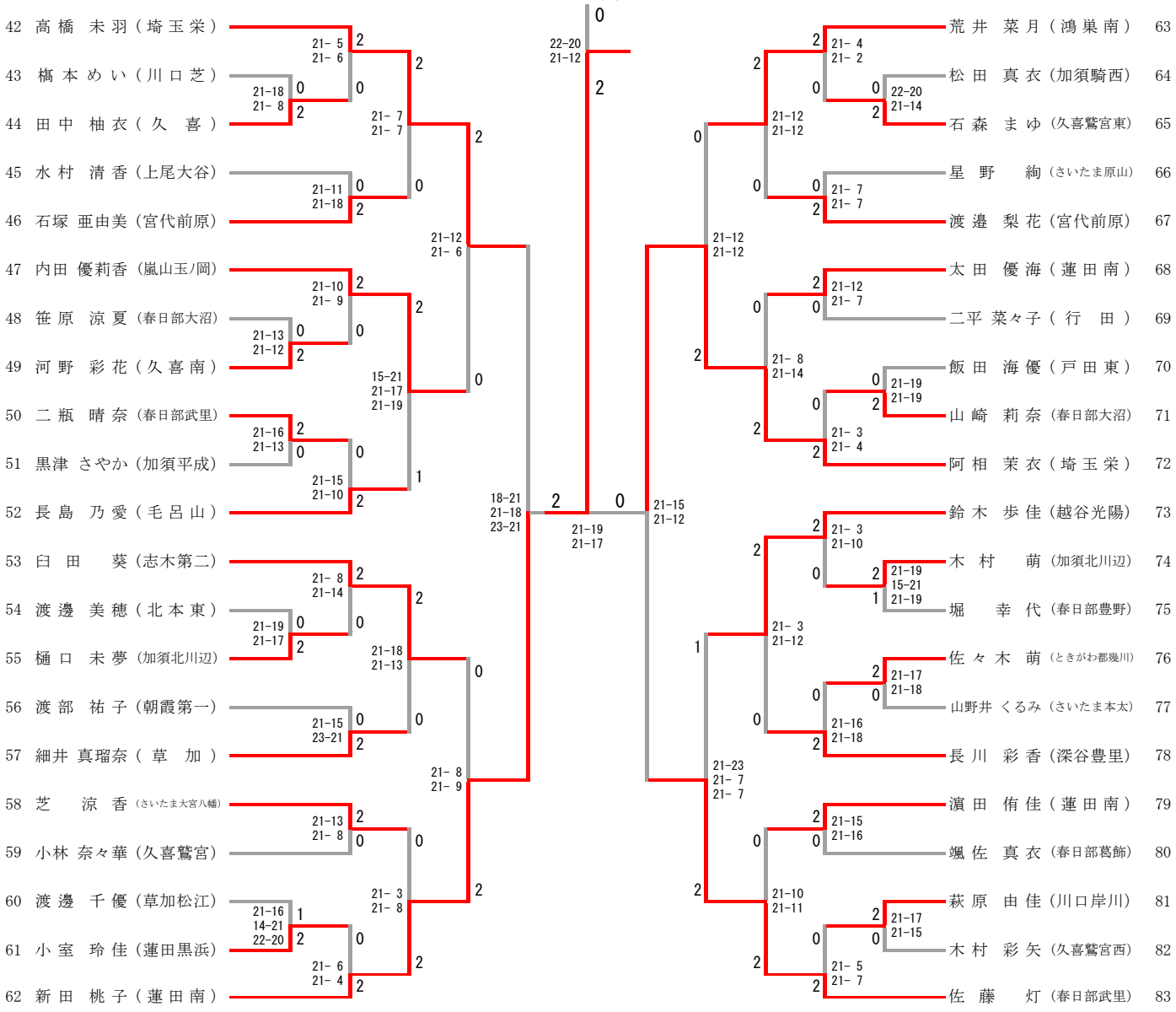
42 高橋 未羽（埼玉栄）
43 楠本めい（川口芝）
44 田中 柚衣（久喜）
45 水村 清香（上尾大谷）
46 石塚 亜由美（宮代前原）
47 内田 優莉香（嵐山玉/岡）
48 笹原 涼夏（春日部大沼）
49 河野 彩花（久喜南）
50 二瓶 晴奈（春日部武里）
51 黒津 さやか（加須平成）
52 長島 乃愛（毛呂山）
53 臼田 葵（志木第二）
54 渡邊 美穂（北本東）
55 樋口 未夢（加須北川辺）
56 渡部 祐子（朝霞第一）
57 細井 真瑠奈（草加）
58 芝 涼香（さいたま大宮八幡）
59 小林 奈々華（久喜鷲宮）
60 渡邊 千優（草加松江）
61 小室 玲佳（蓮田黒浜）
62 新田 桃子（蓮田南）
63 荒井 菜月（鴻巣南）
64 松田 真衣（加須騎西）
65 石森 まゆ（久喜鷲宮東）
66 星野 絢（さいたま原山）
67 渡邉 梨花（宮代前原）
68 太田 優海（蓮田南）
69 二平 菜々子（行田）
70 飯田 海優（戸田東）
71 山崎 莉奈（春日部大沼）
72 阿相 茉衣（埼玉栄）
73 鈴木 歩佳（越谷光陽）
74 木村 萌（加須北川辺）
75 堀 幸代（春日部豊野）
76 佐々木 萌（ときがわ都幾川）
77 山野井 くるみ（さいたま本太）
78 長川 彩香（深谷豊里）
79 濵田 侑佳（蓮田南）
80 颯佐 真衣（春日部葛飾）
81 萩原 由佳（川口岸川）
82 木村 彩矢（久喜鷲宮西）
83 佐藤 灯（春日部武里）
21- 5 21- 6
21-18 21- 8
21- 7 21- 7
21-11 21-18
21-12 21- 6
21-10 21- 9
21-13 21-12
15-21 21-17 21-19
21-16 21-13
21-15 21-10
21- 8 21-14
21-19 21-17
21-18 21-13
21-15 23-21
21- 8 21- 9
21-13 21- 8
21- 3 21- 8
21-16 14-21 22-20
21- 6 21- 4
18-21 21-18 23-21
22-20 21-12
21-19 21-17
21- 4 21- 2
22-20 21-14
21-12 21-12
21- 7 21- 7
21-12 21-12
21-12 21- 7
21- 8 21-14
21-19 21-19
21- 3 21- 4
21-15 21-12
21- 3 21-10
21-19 15-21 21-19
21- 3 21-12
21-17 21-18
21-16 21-18
21-23 21- 7 21- 7
21-15 21-16
21-10 21-11
21-17 21-15
21- 5 21- 7